ELIET®

HANDLEIDING

C550 ZR
COLLECTOR



Deze handleiding bevat concrete informatie over het gebruik en onderhoud van de machine. **Lees dit aandachtig en bewaar de handleiding op een veilige plaats.**



Gelieve uw **aankoopfactuur** of het ontvangstbewijs samen met dit boekje te bewaren.



Registreer uw aankoop online op **www.eliet.eu**

© ELIET
Copyright 2019 ELIET. Alle rechten voorbehouden. De teksten, beelden en andere gegevens in deze handleiding zijn allemaal onderhevig aan copyright en andere intellectuele eigendomsbescherming. Niets uit deze handleiding mag dan ook gebruikt worden voor commerciële of andere doeleinden. Bepaalde delen uit deze handleiding zijn ook onderhevig aan copyright van Eliet leveranciers.

1. Inleiding



1.1. Lees de gebruiksaanwijzing

De ELIET machines zijn ontworpen voor een veilig en betrouwbaar gebruik indien ze volgens de beschreven aanwijzingen worden bediend. Lees de gebruiksaanwijzing voor het gebruik van de machine zorgvuldig door. Dit nalaten kan persoonlijk letstel of beschadiging van de apparatuur veroorzaken.

1.2. Identificatiegegevens – ELIET C550 ZR Collector

Noteer de identificatiegegevens van uw machine in de omkaderde ruimtes:

Type nummer:	
Motor:	
Serienummer:	
Bouwjaar:	

2. Garantie



2.1. Registratie van de machine

Wie aanspraak wil maken op garantie, moet de machine binnen de maand na aankoop online registreren op: **www.eliet.eu / www.elietmachines.com**

Europese klanten:
ELIET EUROPE NV
Diesveldstraat 2
8553 Otegem
T (+32)(0)56 77 70 88 - **F** (+32)(0)56 77 52 13
e-mail: service@eliet.eu, www.eliet.eu

US customers:
ELIET USA Inc.
3361 Stafford street
Pittsburgh, PA 15204
Ph +1 412 367 5185 - **Fax** +1 412 774 1970
e-mail: info@elietusa.com, www.elietusa.com

Lees de garantievoorwaarden na (lees § 16; pag. 59)

3. Welkom



Welkom bij de familie der ELIET klanten.

Wij danken u voor het vertrouwen dat u in ELIET heeft gesteld en we zijn ervan overtuigd dat u de allerbeste machine heeft gekocht. De levensduur van uw ELIET machine wordt bepaald door de zorg die u aan uw machine besteedt. Deze handleiding en bijgeleverde motorhandleiding kunnen u hierbij helpen. Als u de instructies en suggesties in deze handleidingen opvolgt, zal uw ELIET machine heel lang in optimale conditie kunnen werken.

Wij verzoeken u deze handleiding aandachtig te lezen alvorens de machine in gebruik te nemen. U voorkomt hierdoor een verkeerde bediening van het toestel.
Let in uw eigen belang vooral ook op het hoofdstuk over de veiligheidsvoorschriften. Zelfs als u al vertrouwd bent met het werken met een soortgelijke machine, verzoeken wij u toch deze bladzijden zorgvuldig door te lezen.

ELIET werkt constant aan de verdere ontwikkelingen van alle machines en apparaten; met het oog hierop behouden wij ons dan ook het recht voor dat de leveringsomvang qua vorm, techniek en uitrusting enigszins kan afwijken. De beschrijvingen en technische gegevens in deze handleiding zijn van kracht op het ogenblik van publicatie. Het is mogelijk dat bepaalde tekeningen en beschrijvingen niet van toepassing zijn op uw specifieke machine, maar betrekking hebben op een andere versie van de machine. Wij vragen u dan ook er begrip voor te tonen, dat de teksten en afbeeldingen in deze handleiding niet tot bepaalde aanspraken kunnen leiden. Wanneer u na het lezen van deze handleiding nog verdere vragen heeft, verzoeken wij u contact op te nemen met uw ELIET dealer. De erkende ELIET dealer in uw buurt kan u vinden op **www.eliet.eu.**

ELIET STAAT TOT UW DIENST

Tijdens de kantooruren staat de helpdesk van ELIET steeds tot uw dienst om uw vragen te beantwoorden:

Europese klanten:	US customers:
GMT +1: van 8.00 u tot 16.00 u	GMT -5: 8 AM till 5 PM
Tel: +32 56 77 70 88	Ph +1 412 367 5185
Fax: +32 56 77 52 13	Fax +1 412 774 1970
service@eliet.be	info@elietusa.com
www.elietmachines.com	www.elietusa.com

4. Inhoudstafel

1. Inleiding 3
1.1. Lees de gebruiksaanwijzing 3
1.2. Identificatiegegevens – ELIET C550 ZR Collector 3
2. Garantie 3
2.1. Registratie van de machine 3
3. Welkom 4
4. Inhoudstafel 5
5. Veiligheidsaanduidingen 7
5.1. Ter info 7
5.2. Let op 7
5.3. Waarschuwing 7
6. Belangrijkste onderdelen 8
6.1. Algemeen aanzicht 8
6.2. Bediening 9
6.3. Motoren 10
7. Veiligheidsvoorschriften 11
7.1. Veiligheidsboodschappen 11
7.2. Veiligheidsvoorzieningen 14
7.3. Veiligheidsvoorschriften 15
7.3.1. Algemene veiligheidsvoorschriften 15
7.3.2. Voorzichtig en behoedzaam gebruik 15
7.3.3. Verantwoordelijkheid van de gebruiker 16
7.3.4. Persoonlijke beschermingsmiddelen 17
7.3.5. Gevarenzone 17
7.3.6. Regelmatig onderhoud 18
8. Taken van de dealer 19
8.1. Uitpakken van de machine 19
8.2. Monteren van de duwbeugel 20
8.3. Overige taken 21
9. Gebruiksaanwijzing 22
9.1. Voorafgaande controles 22
9.2. Voorbereiding van de machine 22
9.2.1. Machine instellen 22
9.3. Bijvullen van benzine 23
9.4. Voorbereiding van de werkplek 24
9.5. Het starten van de motor 25
9.5.1. Benzinemotor 25
9.5.2. Rijden met de machine 25
9.6. Werken met de machine 26
9.6.1. Voor de aanvang van het werk 27
9.6.2. Het verticuteren 27
9.7. Het stoppen van de motor 30
9.7.1. Benzinemotor 30

9.8. Na het beëindigen van het werk 30
9.8.1. Reinigen van de machine 30
9.9. Gazonverzorging na het verticuteren 31
9.10. Foutendiagnose 32
9.10.1. De motor wil niet starten, na een periode van inactiviteit 32
9.10.2. Uitval motor tijdens werken 33
9.10.3. Spoor van schade aan gazon 34
10. Transport van de machine 35
11. Onderhoud 37
11.1. Algemeen 37
11.2. Periodiek onderhoudsschema 38
11.3. Smeermiddelen 38
11.4. Routinecontroles voor elke werkbeurt 39
11.4.1. Visuele controle 39
11.4.2. Controle van het oliepeil van de motor en bijvullen 39
11.4.3. Luchtfilter reinigen 40
11.4.4. Diepteregeling controleren en instellen 40
11.4.5. Controle van de riemspanning 41
11.5. Onderhoud na 20 werkuren 45
11.5.1. Motorolie verversen 45
11.5.2. Bougie controleren of vervangen 45
11.5.3. Luchtfilter vervangen 46
11.5.4. Algemene smeerbeurt 46
11.5.5. Smeren van smeernippel 48
11.5.6. Smeren van de kabelgeleiders 49
11.5.7. Smeren van de ketting 49
11.5.8. Kettingen bijspannen 50
11.5.9. Messen vervangen 51
12. Opbergen van de machine 53
13. Technische fiche 54
14. CE-Conformiteitsverklaring 55
15. Bijlages 56
15.1. Wegnemen afschermkappen 56
16. Garantievoorwaarden 59

5. Veiligheidsaanduidingen

ELIET kan onmogelijk elke situatie voorzien waarin een risico of gevaar kan optreden. De waarschuwingen in deze handleiding en de stickers op de machine zijn daarbij dan ook niet allesomvattend. Al is het minimaal, er blijft steeds een restrisico. Als u als gebruiker een werkwijze, handeling of techniek toepast die niet explicitiet door ELIET wordt aanbevolen, zorg er dan toch voor dat dit geen gevaar oplevert voor derden.







In de handleiding worden een aantal symbolen (“Ter info”, “Let op”, “ Waarschuwing”) gebruikt om extra informatie te geven en om op gevaren te wijzen.

5.1. Ter info



Ter info: Dit symbool wordt gebruikt om uw aandacht te vestigen op speciale informatie en/of handelingen of geeft aan dat elders meer informatie betreffende het onderwerp kan gevonden worden.

5.2. Let op



Let op: Hiermee worden veilige gebruiksgewoonten voorgesteld. Dit om verkeerde handelingen te voorkomen die kunnen leiden tot persoonlijk letsel of tot schade aan de machine.

5.3. Waarschuwing



Waarschuwing: Bij deze vermelding wordt u gewezen op een acuut gevaar waarmee in die bepaalde omstandigheden rekening moet worden gehouden. Wees dus alert, om uw eigen veiligheid te garanderen.

Deze veiligheidsboodschappen kunnen enkel waarschuwen maar kunnen het gevaar niet uitschakelen. Gezond verstand en een juiste naleving van de richtlijnen van de handleiding zijn essentieel om ongelukken te voorkomen.

6. Belangrijkste onderdelen



Om de inhoud van dit instructieboekje goed te begrijpen is het belangrijk om vertrouwd te geraken met de terminologie die bij de beschrijving wordt gebruikt. Dit hoofdstuk verwijst naar een reeks onderdelen en noemt ze bij naam. Het is raadzaam de machine vooraf eens goed te bekijken om een beter inzicht te krijgen in de beschrijvingen die in deze handleiding zijn opgenomen.

6.1. Algemeen aanzicht

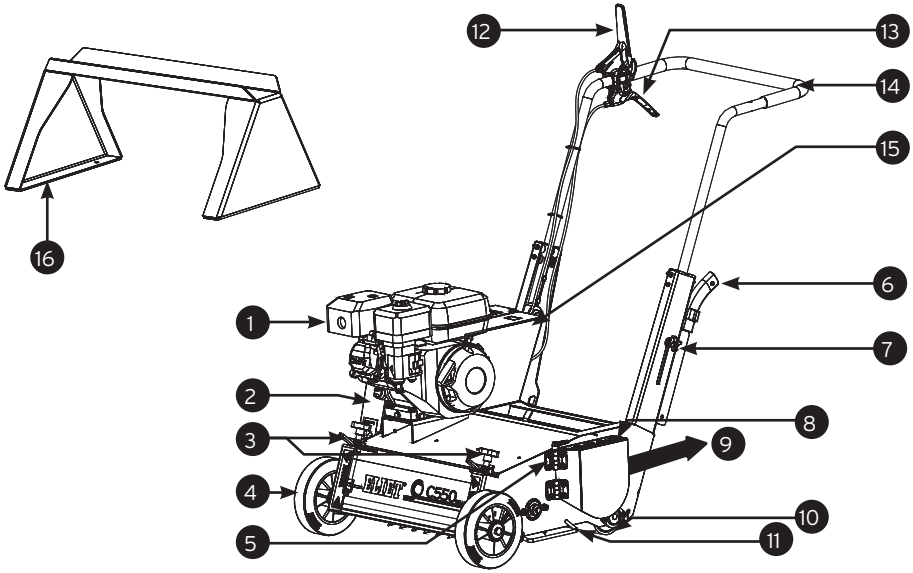

1. Motor
2. Grote afschermkap voor de riemaandrijvingen
3. Traploze hoogteregelingsknoppen
4. Loopwielen
5. Hoekinstelling deflector
6. Reinigingsgereedschap
7. Hoogteverstelling duwboom
8. Deflectorklep
9. Uitvoer mos
10. Tractierol
11. Zijdelingse mesafscherming
12. Ontkoppelingshendel mesaandrijving
13. Bedieningshendel tractie
14. Stuurbeugel
15. Kleine afschermkap
16. Easyclean™

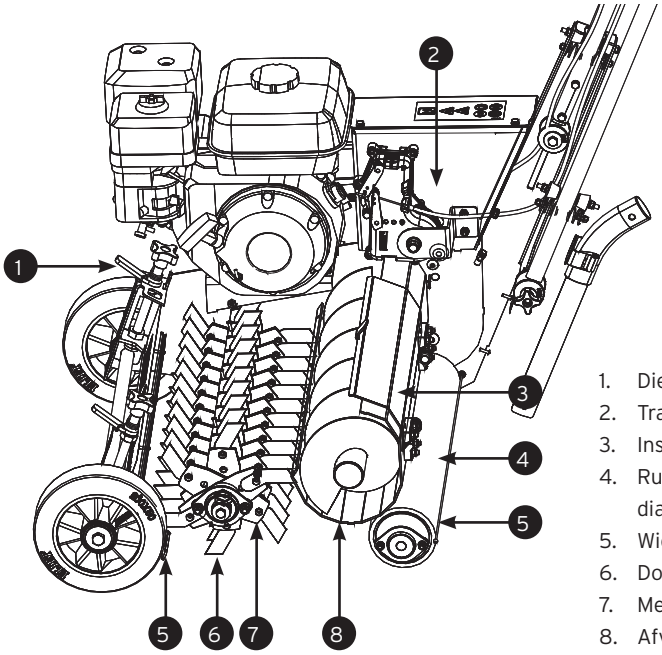

1. Diepteregelingsknoppen
2. Transmissiekast
3. Inspectieluik
4. Rubberen tractierol (100 mm diameter)
5. Wielschrapers/rolschraper
6. Double Cut™ Messen
7. Meshouder
8. Afvoervijzel (150 mm diameter)

6.2. Bediening

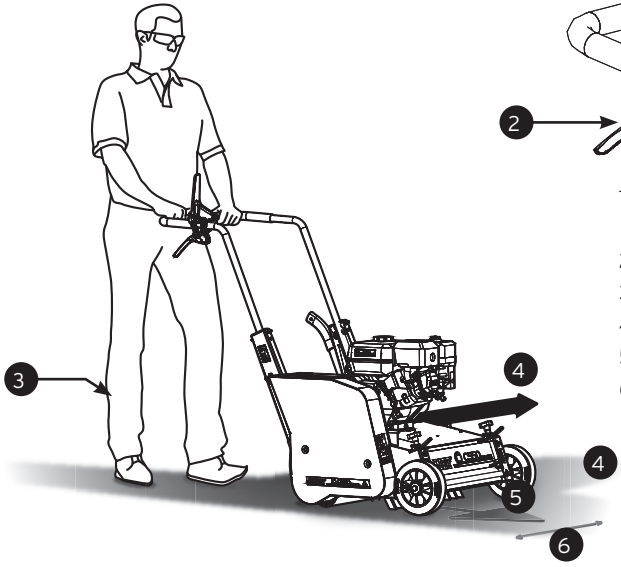

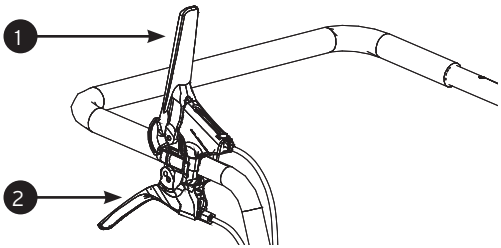

1. Dodemanshendel: aandrijving messen + afvoersysteem
2. Tractiehendel (tractierol)
3. Bedienerspositie
4. Projectiezone
5. Rijrichting vooruit
6. Werkstrook

6.3. Motoren

6,5 pk HONDA GX200

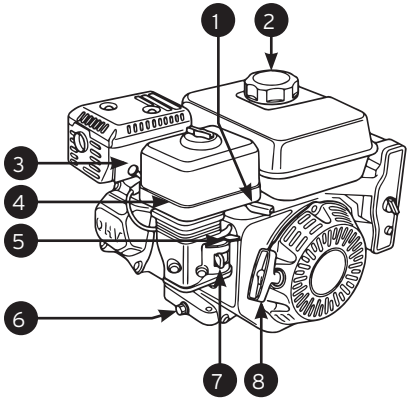

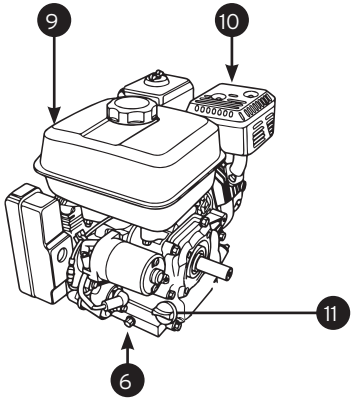

1. Gashendel
2. Benzinetankdop
3. Bougie
4. Luchtfilter
5. Chokeknop
6. Olie-aflaatplug
7. Brandstofkraan
8. Starterhandgreep
9. Benzinetank
10. Uitlaat
11. Oliepeilstift en olievuldop



Ter info: Als in de handleiding de termen voor, achter, links en rechts gebruikt worden, dan is dit steeds gezien vanuit het standpunt van de bediener achter de stuurbeugel in de bedienerspositie.



Ter info: Uw ELIET dealer staat tot uw dienst voor onderhoud of advies zodat uw ELIET machine altijd in optimale staat blijft. U kan bij hem terecht voor originele ELIET onderdelen en smeermiddelen. Deze onderdelen zijn vervaardigd volgens dezelfde strenge nauwkeurigheid en vakbekwaamheid als de originele uitrusting.



Let op: Voor uw eigen veiligheid mogen op de ELIET-machines enkel originele onderdelen worden gemonteerd.

7. Veiligheidsvoorschriften

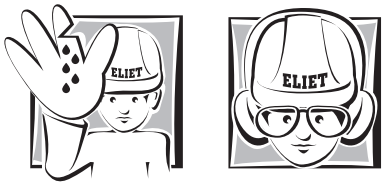

7.1. Veiligheidsboodschappen

De veiligheidsboodschappen zijn via stickers of reliëfafbeeldingen op goed zichtbare plaatsen op de machine aangebracht. Neem nota van de pictogrammen en waarschuwingsboodschappen die hier zijn vermeld.

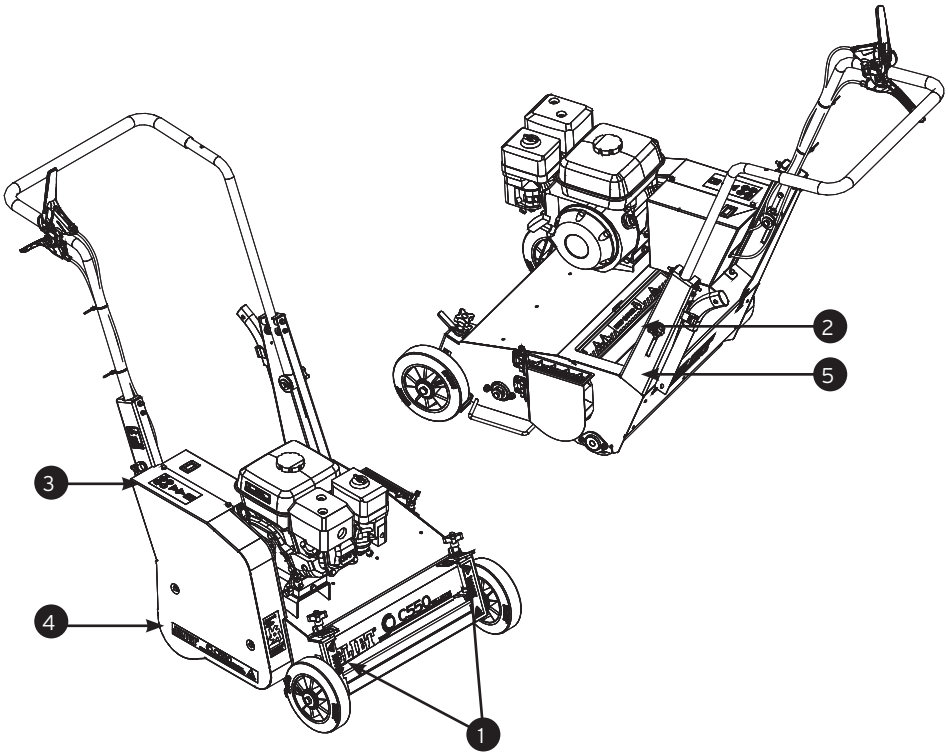

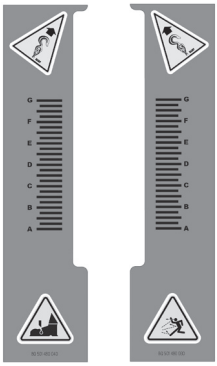







1. Aan de voorkant van de machine nabij de hoogteverstelling zijn twee veiligheidspictogrammen weergegeven:

- Dit pictogram waarschuwt voor gevaar voor verwonding aan de voeten. Er is een reëel gevaar als men met de voet onder de behuizing komt. Kom dus nooit met de voeten of handen voorbij de rand van de behuizing.
- Dit pictogram waarschuwt voor het gevaar voor weggeprojecteerde voorwerpen. Door de draairichting van de messen worden deeltjes naar voren geprojecteerd. Vooral bij het oplichten van de machine ontstaat een grotere blootstelling. Wees hiervoor alert.
- Verder wordt aan de voorkant met pictogrammen aanduiding gemaakt van bevestigingspunten voor het vast maken van de machine voor transport.
  (BQ 501 480 040 - BQ 501 480 030)











2. Op het onderhoudsluik wordt door middel van pictogrammen de aandacht getrokken op een aantal gevaren:

- Dit pictogram attendeert voor een gevaarlijke situatie. Aandacht is geboden.
- Met dit pictogram wordt er op gewezen dat men steeds de motor zal uitschakelen alvorens dit onderhoudsluik te openen.
- Met dit pictogram wordt gewezen op het mogelijke gevaar voor verwonding aan de handen. Dit is een reëel gevaar die dreigt wanneer men met de hand in een draaiend afvoersysteem grijpt. Men zal nooit het onderhoudsluik openen met een machine die in werking is.
- Dit pictogram waarschuwt voor het gevaar voor weggeprojecteerde voorwerpen. Dit is een reëel gevaar die ontstaat wanneer men het controleluik opent met een machine met draaiende messen. Men zal nooit het onderhoudsluik openen met een machine die in werking is.
  (BQ 505 010 530)













3. Op de bovenzijde van de grote afschermkap zijn pictogrammen aangebracht. Dit is een zichtbare plaats die vanuit elk standpunt van de machine te zien is. Het verwijst naar een aantal belangrijke risico's en herinnert de bediener permanent aan een aantal verplichtingen en verantwoordelijkheden:

- Dit pictogram herinnert de operator eraan dat omstaanders op een veilige afstand van 10 m moeten blijven om hun veiligheid te garanderen.
- Dit pictogram waarschuwt voor een algemeen gevaar voor projectie van deeltjes. De messen harken het bodemoppervlak schoon waarbij deeltjes met grote snelheid kunnen worden weggeslingerd. Gepaste beschermkledij dragen en veilige afstand aanhouden is dan ook aangewezen.
- Dit pictogram wijst op het gevaar voor verwonding aan de voeten. Het gevaar is reëel als men met de voet onder de behuizing van de machine komt met messen in werking. Blijf daarom met de voeten op veilige afstand van de machine.
- De sticker gebiedt via herkenbare pictogrammen om de aangepaste beschermkledij te dragen: veiligheidsbril ter bescherming van de ogen. Een gehoorbeschermer om gehoorschade bij langdurige blootstelling te vermeiden. Het dragen van handschoenen zijn

essentiële basisbescherming.



- Een laatste pictogram gebiedt de operator om de handleiding te lezen voor het gebruik van de machine ten einde geen verkeerde handelingen te stellen die het zichzelf en anderen in gevaar kunnen brengen.
  (BQ 505 010 550)



4. Aan de zijkant van de grote afschermkap ter hoogte van onderrand is ook een pictogram voorzien die de gevaren in deze specifieke omgeving aangeven.



- Aan de onderkant van de grote afschermkap is men in de omgeving van al dan niet draaiende messen. Hier is een reëel gevaar voor verwonding aan de voeten bij contact met de messen. Wees dus voorzichtig met de voeten, draag aangepast schoeisel en kom niet onder de rand van de machine.
  (BQ 501 480 020)



5. Op de deflectorkap aan de uitvoerzijde is ook een sticker aangebracht die op een aantal gevaren in deze zone attendeert:



- Dit pictogram wijst op een acuut gevaar. Aandacht is geboden.



- In de uitvoerzone draait een vijzel die het losgeharkte product naast de machine uitstoot en in een berm verzamelt. De vijzel draait in de nabijheid van de uitvoerzone. Bij contact met de handen, bestaat het risico gegrepen te worden en hierbij snijwonden ontstaan. Blijf met handen uit deze zone weg.



- Aan de uitvoerzijde wordt per definitie materiaal uit de machine uitgeworpen. Het is dan ook belangrijk op de gevaren van projectie te wijzen in deze zone. Houd de nodige afstand.



- Het pictogram wijst op risico voor snijwonden aan de voeten. De uitvoerzone bevat een draaiende vijzel en ook de messen bevinden zich in deze omgeving. Contact met de voeten kan snijwonden veroorzaken. Houd voeten op veilige afstand.
- Op de achterzijde van de machine zijn twee pictogrammen voorzien die aangeven waar twee bevestigingspunten zijn om de machine op veilige manier te bevestigen voor transport.



- Op de rechtersteun van het stuur, is aan de zijkant een sticker voorzien die het gewogen geluidsvermogen van de machine weergeeft. Dit geeft de operator informatie over de blootstelling aan geluid, en laat toe de gepaste gehoorbescherming te voorzien.
  (BQ 505 010 540)



Let op: Veiligheidsstickers of onderdelen met veiligheidsinformatie die door gebruik of schoonmaken beschadigd, onleesbaar geworden en verwijderd zijn dienen onmiddellijk vervangen te worden. Stickers en onderdelen zijn te verkrijgen bij uw erkende ELIET dealer.

7.2. Veiligheidsvoorzieningen

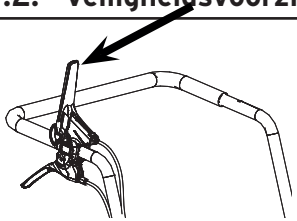

Dodemanshendel:
Bij het loslaten van de dodemanshendel wordt de aandrijving van de messen en afvoervijzel ontkoppeld van de motor en komen beide onderdelen tot stilstand na enkele seconden.

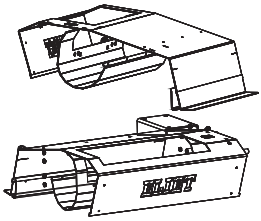

Stalen behuizing en afvoervijzel: De messen zijn ingesloten in een stevige stalen behuizing. Opvliegend mos, gras en steentjes worden opgevangen in een vijzel en zacht en gecontroleerd uit de machine geleid.

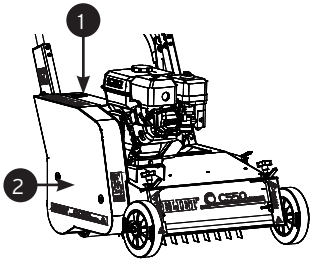

Afschermkap: De grote afschermkap schermt de riemaandrijving van de messen, de riemaandrijving voor de afvoervijzel, riemaandrijving voor reductiekast en de kettingaandrijving tussen de reductiekast en tractierol af. Zo wordt ongewenst contact met deze aandrijfcomponenten vermeden.

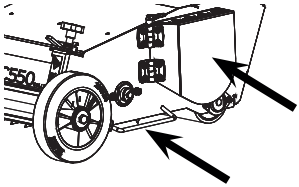

Deflector: De deflector plaat geleidt de stroom met restmateriaal en houdt tevens projectie die van de afvoeropening wegvliegen tegen.

Zijdelingse mesafscherming: Een afscherming tussen de wielen voorkomt dat de bediener langs zij met zijn voet in aanraking zou komen met draaiende messen.



Waarschuwing: Probeer nooit veiligheidsvoorzieningen te omzeilen of uit te schakelen. Veiligheidsmaatregelen zijn getroffen ten voordele van uw eigen veiligheid. Alvorens het werk aan te vatten dient de bediener de goede werking van de veiligheidsvoorziening te controleren. In geval van defect zal dit eerst hersteld worden.

7.3. Veiligheidsvoorschriften

7.3.1. Algemene veiligheidsvoorschriften



Waarschuwing: De meeste ongevallen zijn het gevolg van onvoorzichtigheid of van roekeloos gedrag.

- Gedurende de volledige levensduur van de machine zal de handleiding door de eigenaar bewaard worden. Ze dient als naslagwerk voor de gebruiker zodat deze steeds de machine volgens de juiste voorschriften zou kunnen gebruiken en onderhouden. Grijp steeds terug naar deze handleiding zodra er enige twijfel omtrent een uit te voeren handeling zou ontstaan.
- Indien de voorschriften uit deze handleiding niet duidelijk zijn, aarzel dan niet om voor verdere uitleg bij uw ELIET dealer te rade te gaan. Tevens staat de ELIET helpdesk tijdens de kantooruren steeds tot uw dienst om uw vragen te beantwoorden (EU +32 56 77 70 88).



Ter info: Lees ook de motorhandleiding die eveneens met de machine wordt geleverd. Deze bevat de nodige wenken voor het goede gebruik en onderhoud van de motor.

- Sla even het hoofdstuk dat bestemd is voor de dealer na (lees § 8; pag. 19) en controleer meteen of de machine u werd afgeleverd volgens de voorschriften.
- Tijdens het werken met de ELIET machine moeten alle veiligheidsvoorschriften in acht worden genomen. Lees aandachtig alle aanwijzingen over het werken met de machine grondig door. Al deze aanwijzingen dienen voor uw persoonlijke veiligheid.
- Laat u bij aankoop van de machine eerst onderrichten door de verkoper of door een vakkundig persoon.
- Neem notie van alle veiligheidsboodschappen die op de machine aanwezig zijn onder de vorm van tekst en pictogrammen. (lees § 7.1; pag. 11)
- Neem ter voorkoming van ongevallen steeds de geldende voorschriften van de arbeidsinspectie in acht.
- De oorspronkelijke uitvoering van de machine zal onder geen beding gewijzigd worden zonder de uitdrukkelijke en geschreven toestemming van ELIET EUROPE NV (België)

7.3.2. Voorzichtig en behoedzaam gebruik

- Denk na bij elke manipulatie die u met de machine uitvoert. Laat u niet verleiden om uit gewoonte onoplettend te worden. Handel nooit impulsief of reflexmatig.
- Ondanks de uitgebreide veiligheidsvoorziening, zoek zelf het gevaar niet op.
- Deze machine dient om mos en vilt dat op de bodem van uw grasmat groeit, los te harken uit het gazon. Deze machine zal dan ook uitsluitend voor deze toepassing gebruikt worden.
- Verticuteren is een oppervlaktebewerking. De messen dienen enkel het grondvlak te raken. De maximale mesdiepte is 2 mm. Machines die te diep worden ingesteld, lopen gevaar op mesbreuk en versnelde slijtage en creëren een risico op projectie naar bediener en omstaanders.
- ELIET is niet verantwoordelijk voor schade die kan ontstaan door het werken met te diep instelde messen.

- Bij het verticuteren raken de messen het bovenoppervlak van het gazon. Alvorens het werk aan te vatten zal men het gazon grondig inspecteren op vreemde voorwerpen. Men zal deze verwijderen. Indien dit niet mogelijk is zal men ze goed zichtbaar afbakenen zodat men er tijdens het werken niet overheen kan rijden.
- Men zal alleen verticuteren met voorwaartse rijrichting. Met aandacht voor de algemene veiligheid keurt ELIET het verticuteren in achterwaartse werkgang af.
- Men zal nooit verticuteren bij een bevroren ondergrond.
- Men zal bij voorkeur op een droog gazon werken. Werken op natte gazons verhogen de risicograad, wees bij gevolg dubbel voorzichtig.
- Is de gazonbodem na een periode van droogte te fel uitgedroogd, dan is het verticuteren af te raden. Stofproductie zou leiden tot verhoogde slijtage. Bovendien zou verticuteren in dit geval een nadelig gevolg hebben voor het gazon.
- Werk nooit in omstandigheden waar de lichtintensiteit minder dan 500 Lux bedraagt.
- De machine zal in geen geval gebruikt worden als vervoermiddel van personen of lasten.
- Inspecteer zorgvuldig het gebied waar de machine wordt gebruikt. Verwijder stokjes, stenen, draad en afval maar denk eveneens aan elektrische kabels, waterleidingen, sproeikoppen, deksels van regenputten, elektrische bedrading van afbakening maairobot.
- Zodra het gazon verlaten wordt en er over een harde ondergrond gereden wordt, moeten de messen uitgeschakeld worden. Bij overbrugging van grotere afstanden over een harde ondergrond, moet ook de motor uitgeschakeld worden.
- Ga mileubewust om met de machine:
    - Laat de motor niet onnodig draaien zonder aan het werk te zijn.
    - Voorkom het verspillen van benzine tijdens het tanken.
    - Onderhoud de motor met regelmaat om een goede verbranding te behouden.

7.3.3. Verantwoordelijkheid van de gebruiker

- De persoon die met de machine werkt is verondersteld de veiligheidsvoorschriften te kennen. **Hij draagt de volledige verantwoordelijkheid over de machine met betrekking tot zichzelf en derden.**
- De bediener van deze machine wordt verondersteld over een zekere maturiteit te beschikken wat hem toelaat, op basis van gezond verstand, beslissingen te nemen.
- Minderjarigen mogen de machine niet bedienen. Dit geldt echter niet voor jongeren boven de 16 jaar, die onder toezicht van een ervaren gebruiker de machine leren bedienen. Deze handleiding moet gelezen worden voor het gebruik.
- Kinderen (<16 jaar) en dieren moeten buiten bereik (10 m) van de machine gehouden worden.
- ELIET raadt aan de machine niet uit te lenen. Gebeurt dit toch, leen deze dan enkel aan personen die vertrouwd zijn met de machine. **Wijs de gebruiker steeds op de mogelijke gevaren, en verplicht hem de handleiding door te nemen alvorens de machine te gebruiken.**
- Met deze machine mag enkel gewerkt worden wanneer men goed uitgerust is, dus in een goede lichamelijke conditie verkeert. Als men door het werken vermoeid raakt, moet men op tijd een rustpauze nemen. Na gebruik van alcohol mag niet met deze machine worden gewerkt.



Waarschuwing: Één moment van onaandachtigheid of onvoorzichtigheid kan met zich levenslang beklagen.

7.3.4. Persoonlijke beschermingsmiddelen



Ter info: Door persoonlijke beschermingsmiddelen kan de bediener zijn risico verlagen.

- Voor het werken met deze machine moet de kledij aangepast zijn. Hiermee wordt bedoeld kledij die het gehele lichaam bedekt, sterke handschoenen en gesloten schoenen.
- Vermits de voeten het grootste risico lopen, zijn stevige en gesloten schoenen met slipvrije zool een must. Schoenen met stalen top zijn geen overbodige luxe.
- Voor het beschermen van de meest gevoelige zintuigen, beveelt ELIET gehoorbeschermers en een werkbril aan.
- Bij het verticuteren kan vrij veel stof worden ontwikkeld. Indien dit stof uw luchtwegen irriteert, raadt ELIET aan om een stofmasker te dragen. (masker volgens norm 89/686/EEC)

7.3.5. Gevarenzone

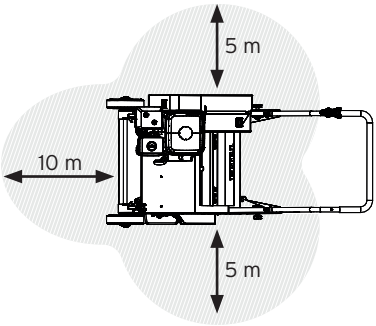

- De veilige plaats voor de bediener is deze achter de machine met beide handen aan de duwboom.
- Laat tijdens het werken nooit derden toe in de gevarenzone die zich uitstrekt tot 10 m rond de machine.
- De messen draaien tegen de rijrichting in. Door op het stuur te drukken om de voorwielen op te lichten om bvb een keerbeweging uit te voeren kunnen de messen aarde of steentjes uit de bodem naar voren projecteren. Vergewis steeds of er zich geen personen, dieren of schadegevoelige voorwerpen in deze zone bevinden. Schakel zo nodig de aandrijving naar de messen voorafgaand uit.
- Neem geen risico! Als iemand binnen de gevarenzone komt, stop dan onmiddellijk de mesaandrijving.
- Bij het verlaten van de machine moet de motor uitgeschakeld worden.
- Van zodra de motor draait, zal de bediener zijn volledige aandacht aan de bediening van de machine besteden.
- Afschermkappen zijn bedoeld om gevaarlijke zones af te schermen en zo ongevallen te vermijden. Het is bijgevolg verboden om te werken, of de motor of een aandrijving te activeren zonder deze afschermingen.

7.3.6. Regelmatig onderhoud



Ter info: Voor uw eigen veiligheid en de lange levensduur dient deze machine met regelmaat te worden onderhouden.

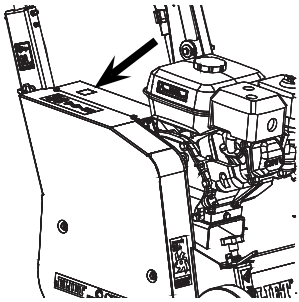

- Periodiek onderhoud is onontbeerlijk. Volg daarom strikt het onderhoudschema van deze handleiding op (lees § 11.2; pag. 38) . Een onderhoudsmeter helpt u het aantal werkuren bijhouden. Deze kan optioneel besteld worden. (bestelnummer: BE 412 430 000) Er is plaats voorzien op de machine om deze in te bouwen.
- Wanneer door slijtage of door breuk onderdelen vervangen moeten worden, wendt u daarvoor steeds tot uw ELIET dealer en vraag er naar de originele ELIET wisselstukken. Het is belangrijk voor uw eigen veiligheid. (zoek de erkende ELIET dealer in uw buurt op **www.eliet.eu**)
- Bij het dragen van gehoorbeschermers zijn meer aandacht en voorzichtigheid geboden, omdat gevaaraankondigende geluiden (zoals geschreeuw, signaaltonen,...) slechts beperkt hoorbaar zijn.
- ELIET raadt het gebruik van een gsm, smartphone of draagbare MP3-speler tijdens het werken af.
- Reparatie-, onderhouds- en reinigingswerken mogen alleen worden uitgevoerd, als de motor stilstaat en de bougiekap losgekoppeld werd.

8. Taken van de dealer

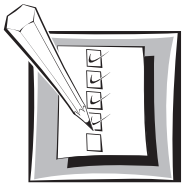

8.1. Uitpakken van de machine

- ELIET machines worden verpakt conform de gangbare regels die gelden voor een behouden transport. Leveringen zijn steeds af fabriek. ELIET kan dan ook niet verantwoordelijk worden gesteld voor schade die opgetreden is tijdens het transport.
- Merkt men bij receptie van de goederen een beschadiging op aan de verpakking controleer dan steeds uit voorzorg de staat van de machine. Meld elke afwijking op de leveringsbon alvorens deze af te tekenen voor ontvangst.
- Bij schade aan de machine zal men onmiddellijk na de levering een klacht aan de transport-maatschappij richten.
- Controleer alvorens de verpakking te openen of de gegevens op het etiket dat op de doos kleeft overeenstemt met wat op de leverbon staat vermeld en met wat werd besteld.
- Bij afwijking zal men meteen contact opnemen met de ELIET vertegenwoordiging om dit te melden.
- Na controle van de verpakking zal men overgaan tot het ontpakken van de machine.
- De machine zit verpakt in een gesloten kartondoos. Om de machine eenvoudig uit de doos te kunnen verwijderen zal men de doos opensnijden.
- Snij met een mes aan de contouren van het kleine zijvlak en het bovenvlak (zie tekening). Men kan de twee delen als een deksel open vouwen.
- In de doos zal men volgende delen aantreffen:
  - Machine
  - Stuur
  - Easyclean™ onderhoudsteun
  - Reinigingsgereedschap
  - Handleidingen
- Rij de machine voorzichtig uit de doos.

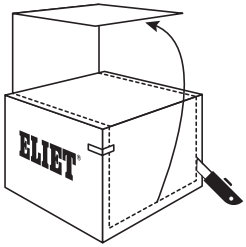

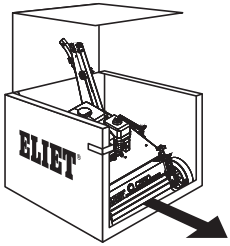

8.2. Monteren van de duwbeugel

- Maak de bevestigingsonderdelen los aan elke zijde van de stuursteun. Draai hiervoor de schroefknop (in tegenwijzerzin) volledig uit de scharnieras.
- Plaats nu het linker stuureinde in de binnenholte van de stuursteun. Druk hierbij de stuurbuis in de opening tussen de twee veren.
- Plaats nu de kabelgeleiders aan de binnenzijde van de stuursteun.
- Druk vervolgens het rechter stuureinde naar binnen in de richting van het andere stuureinde. De buis zal hierdoor wat elastisch doorbuigen zodat men deze in de binnenholte van de tweede stuursteun kan brengen.

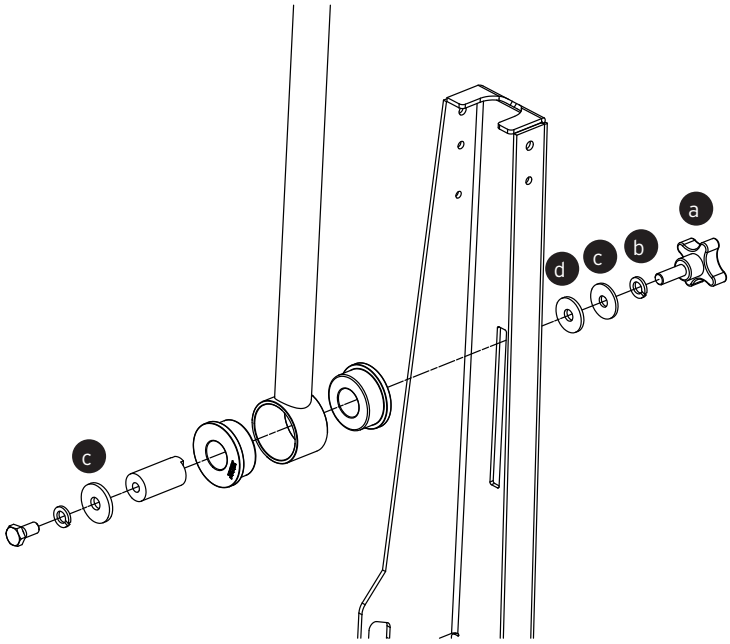



Let op: Zorg hierbij dat de kabelgeleiders niet worden gekneld tussen de stuurbuis en de stuursteun.

- Ook hier zal men de stuurbuis in de spatie tussenin de twee drukveren plaatsen.
- Breng wat smeerstof NOVATIE CLEAR LUBE-S op de scharnieras aan en plaats deze nu in het scharnierpunt aan het einde van elke stuurbuis.
- Zorg dat de rechthoekige uitstulping aan het einde van het scharnierpunt in de sleuf van de stuursteun wordt geplaatst.
- Zet de schroefknop in het scharnieras (draai in wijzerzin). Zorg daarbij dat de juiste volgorde van tussenrondsels wordt gerespecteerd (zie tekening: **a.** schroefknop, **b.** borgrondsel, **c.** stalen rondsel, **d.** nylon rondsel)
- Kies de gewenste stuurhoogte en span de schroefknoppen stevig aan.

8.3. Overige taken



Waarschuwing: Als ELIET dealer hebt u de **plicht** uw klanten te **onderrichten over de werking van de machine** en tevens te **wijzen op de mogelijke gevaren** die schuilen in het werken met de machine. Samen met de nieuwe eigenaar dient u aandachtig de onderhoudspunten van de machine door te nemen. U dient dit te herhalen tot de nieuwe eigenaar alles volledig begrepen heeft.



Waarschuwing: Als constructeur wil ELIET er nogmaals op drukken dat de dealer er bij de klanten met klem moet op wijzen dat **binnen de 5 eerste arbeidsuren** alle bouten van de messen nog even strak moeten aangedraaid worden.

- De machine wordt opgevuld met benzine (lees § 9.3; pag. 23)
- De dealer controleert het oliepeil d.m.v. de oliepeilstift alvorens de machine aan de klant af te leveren.
- De dealer controleert het toerental dat dient afgesteld te zijn op 3200 tr/min.
- De dealer laat de machine nog finaal proefdraaien en controleert of alle bedieningsfuncties werken.
- De dealer gaat na of alle veiligheidsvoorzieningen feilloos werken.
- Elke ELIET-dealer staat in voor de lange levensduur van de ELIET machine. Hij zal alle scharnierpunten van de machine nog eens extra smeren alvorens de machine aan de klant af te leveren.

Belangrijke informatie voor de nieuwe eigenaar op het moment van aflevering:

- De dealer toont voor hoe de diepte-instelling moet afgeregeld worden. De correcte afstelling mag niet dieper dan 2 mm in de bodem!
- De dealer maakt de nieuwe eigenaar wegwijs bij de bediening van de machine.
- De dealer wijst de nieuwe eigenaar op mogelijke gevaren.
- De dealer toont voor hoe de EasyClean™ als onderhoudssteun te gebruiken en het reinigingsgereedschap. Na elke werkbeurt wordt het aangeraden de machine steeds te reinigen.
- De dealer drukt de nieuwe eigenaar erop dat de machine na 10 u gebruik terug moet worden binnengebracht voor een eerste onderhoudsbeurt (bijspannen van riem en vervangen van eerste olie dringen zich op).



Let op: De dealer wijst erop dat de nieuwe eigenaar zijn machine zal registreren op **www.eliet.eu** om zijn aanspraak op garantie te behouden. De dealer zorgt ervoor dat de garantiekaart ingevuld en ondertekend wordt. Dit om geschillen over eventuele garantiegevallen te voorkomen. Lees hiervoor de garantievoorwaarden.

9. Gebruiksaanwijzing

9.1. Voorafgaande controles



Let op: Alvorens het werk aan te vangen, neemt men best de gewoonte steeds de volgende punten te controleren:

Checklist

- Controleer het totaal aantal werkuren van de machine en vergelijk dit met de onderhoudstabel. (lees § 11.2; pag. 38)
- Ga na of er voldoende olie in de machine is. Trek hiervoor de peilstift van de motor uit en controleer of het olieniveau niet onder de minimumaanduiding is gekomen. (lees § 11.4.2; pag. 39)
- Controleer op voorhand of de benzinetank volledig gevuld is. Zo niet moet brandstof bijgevuld worden. (lees § 9.3; pag. 23)
- Controleer of de luchtfilter niet te sterk vervuild is. (lees § 11.4.3; pag. 40)
- Controleer of de behuizing om de messen en de toegang tot het afvoerkanaal zuiver zijn en niet zijn afgesloten door aanklevende aarde. Reinig zo nodig eerst.
- Ga de slijtage van de messen na. (lees § 11.5.9; pag. 51)
- Controleer of er geen kromme messen zijn. Recht de messen zo nodig opnieuw.
- Controleer of de riemspanning nog voldoende is (lees § 11.4.5; pag. 41) . Zoniet kan men deze bijregelen. (lees § 11.4.5; pag. 41)
- Controleer of de diepteregeling correct is ingesteld. (lees § 9.2.1; pag. 22)
- Controleer of alle afschermkappen aanwezig zijn en op de juiste manier zijn vastgemaakt.
- Controleer, of alle veiligheidsvoorzieningen op de machine nog functioneel zijn.
- In geval de machine voorzien is van een onderhoudsmeter, bekijk of de machine op het aangegeven toerental draait (3200 tr/min). Probeer nooit de standaardinstelling van de motor te wijzigen.
- Zijn deze punten gecontroleerd en goedgekeurd, dan kan men de werkplek voorbereiden (lees § 9.4; pag. 24) en zich met de machine naar het werkterrein begeven.

9.2. Voorbereiding van de machine

9.2.1. Machine instellen

CORRECTE DIEPTEREGELING = HOOGSTE EFFICIËNTIE



Let op: Dit onderhoud mag enkel uitgevoerd worden als de motor is uitgeschakeld en de messen tot stilstand zijn gekomen.



Waarschuwing: Trek handschoenen aan alvorens deze procedure uit te voeren.

Opmerking: Controleer voorafgaand of de machine geen kromme messen heeft. Merkt men op bij controle van de messen dat een mes krom is, dan kan men dit met een tang eenvoudig weer rechtplooien zodat het terug in lijn staat met de andere messen.

De diepteregeling gebeurt door het positioneren van de voorwielen (traploze regeling) van de verticuteermachine.



Let op: Schakel eerste de motor uit en controleer of de messen tot stilstand gekomen zijn alvorens u de werkdiepte gaat instellen.

- Plaats de verticuteermachine voorzichtig op een vlakke en harde ondergrond. Let op dat de messen niet beschadigd worden.
- Plaats onder beide voorwielen een vlak voorwerp met een dikte van ongeveer 4 mm.
- Verdraai de messen verticaal tot de mesuiteinden zo dicht mogelijk bij de grond komen.
- Als de mestoppen de grond niet raken, dan zal men de messen verdiepen. Als de messen de grond wel raken dan zal men de mesdiepte verlagen.
- Draai eerst de blokkeerhendels een halve toer in tegenwijzerzin om de klemming op de regelschroef weg te nemen.
- Om de messen te verdiepen zal men de regelschroeven aan elke kant van de machine in wijzerzin draaien om de messen dieper in te stellen.
- Om de diepteinstelling van de messen te verminderen zal men de regelschroeven in tegenwijzerzin verdraaien.
- Draai telkens evenveel aan elke regelschroef zodat de diepte aan elke zijde van de machine gelijkmatig wordt ingesteld. De maataanduiding op de voorkant van de machine is een referentie om dit te controleren.
- Wanneer de messen de grond net niet raken is de hoogte-instelling in orde.
- Controleer of de voorkant van de verticuteermachine horizontaal staat, zo niet moet de diepteregeling opnieuw uitgevoerd worden.
- Verwijder de dikke plaat voorzichtig van onder beide voorwielen.

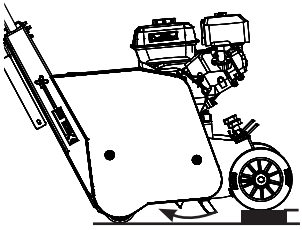
4 mm

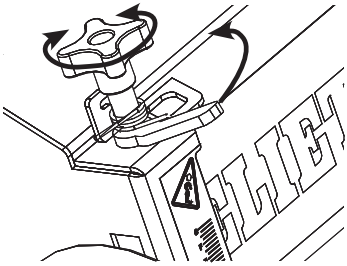

9.3. Bijvullen van benzine

Wanneer er onvoldoende benzine in de machine is, moet deze bijgevuld worden. Het wordt aangeraden steeds verse benzine te gebruiken. Men kiest loodvrije benzine, bij voorkeur 98 of 99 octaan.



Waarschuwing: Benzine is onder bepaalde omstandigheden uitermate brandbaar en zeer explosief. Brand en explosie van benzine kan ernstige brandwonden of schade aan eigendommen veroorzaken. Hou daarom rekening met onderstaande punten.

- Het bijvullen van benzine mag nooit gebeuren bij een draaiende motor. Laat de motor steeds enkele minuten afkoelen alvorens brandstof bij te vullen.
- Gebruik enkel verse benzine. Uit zorg voor het milieu adviseert ELIET het gebruik van loodvrije benzine. Om de versheidsduur te verlengen, kunnen additieven toegevoegd worden.
- Bewaar benzine in een goedgekeurde tank. Hou deze buiten het bereik van kinderen.
- Vul nooit benzine bij op de plaats waar later gewerkt moet worden. Men blijft minstens 10 m van een gekozen werkplek. Dit om eventueel brandgevaar te voorkomen.
- Vul nooit benzine bij in een gesloten ruimte.
- Maak de omgeving van de brandstoftankdop schoon en verwijder deze. Doe de tank niet helemaal vol. Vul bij tot de brandstof ongeveer 10 mm van de bovenrand komt. Dus, niet vullen tot in de opening van de tank.
- Gebruik steeds een trechter of tuit om de benzine in de tank te gieten. Aangepaste trechters zijn te verkrijgen bij uw ELIET dealer.
- Plaats zo snel mogelijk de dop weer op de tank. Als bij het tanken benzine gemorst wordt, moet de motor onmiddellijk worden schoongemaakt.
- Let er ook op dat de kledij niet in aanraking komt met de benzine. Indien dit wel het geval is, moet de kledij direct worden verwisseld.
- Het is onverantwoord en dus ten strengste verboden de tank op te vullen in de nabijheid van rokers of open vuur.
- Bij het inslikken van brandstof, of indien brandstof in contact komt met de ogen, dient u onmiddellijk een arts te raadplegen.

9.4. Voorbereiding van de werkplek

- Werk nooit in omstandigheden waar de lichtintensiteit minder dan 500 Lux bedraagt.
- Naast de machine dient ook het werkterrein aan enkele voorwaarden te voldoen, die men voor de aanvang van het werk dient te verifiëren:
    - Onderzoek het werkterrein, en verwijder alle vreemde voorwerpen uit het gazon alvorens men het werk aanvat. Onder de noemer vreemde voorwerpen valt o.a.: metaal, steen, plastic, pvc, botten, touw... ook molshopen, takken, waterslangen etc. Sommige van deze kunnen ernstige schade aan uw machine toebrengen of kunnen leiden tot mesbreuk.
- In geval een vreemd voorwerp niet te verwijderen is (b.v. deksel van regenput, ingebouwde verdeelstekkers, watervernevelaars, boomwortels, bedrading van robotmaaier ...), baken dan zichtbaar deze risicozone af.
- Zorg dat de grasmat steeds gemaaid werd voordat men een verticuteerbeurt wil gaan uitvoeren. Het gras is bij voorkeur niet langer dan 30 mm.
- Een gemaaid gazon maakt ook vreemde obstakels in het gazon zichtbaar.
- Het is af te raden om te verticuteren na een regenbui als het gazon nog zeer nat is.
- Er zal niet worden geverticuteerd als een gazon drassig is. Zones waar de machine kan wegzakken in de zachte ondergrond zullen afgebakend worden zodat ze niet toegankelijk zijn met de machine.
- Om de volgende redenen is het ten stelligste afgeraden de machine te gebruiken wanneer de ondergrond te droog is:
    - Het gazon wordt sterk beschadigd.
    - Het gras herstelt veel trager dan normaal.

- De messen ondergaan een veel grotere slijtage en moeten daardoor sneller vervangen worden.
- Er wordt veel meer stof geproduceerd waardoor de motor sneller vervuild is.
- De grond droogt nog meer uit dan reeds het geval was.

- Het is sterk aan te raden ongeveer 1 week voor het verticuteren antimos, antimosherbicide of onkruidverdelger te gebruiken zodat het aanwezige mos dood is en verdroogd tussen het gras ligt wanneer er geverticuteerd wordt. Het gras kan op die manier na het verticuteren beter aandikken.

9.5. Het starten van de motor



Let op: Start nooit de machine als stof of vuil op de motor ligt of tussen de koelvinnen van de motor zit. Dit zorgt voor een minder goede afkoeling van de motor en kan bovendien brand veroorzaken.



Waarschuwing: De messenas draait zodra de motor draait en de rode bedieningshendel naar de duwbeugel toe wordt getrokken. Zorg er bij het starten van de motor voor dat de bedieningshendel niet is ingedrukt. Wanneer men in een situatie komt waarbij men de controle over het werk verliest kan de messenas het snelst gestopt worden door de bedieningshendel los te laten.

9.5.1. Benzinemotor



Ter info: De startprocedure van de motor kan licht afwijken van het ene motormerk tot het andere. Lees er ook de motorhandleiding over na. In het hoofdstuk § 6 'Belangrijkste onderdelen' worden verschillende uitvoeringen getoond.

Alvorens de motor op gang te brengen, dient men te controleren of er voldoende olie en brandstof in de motor aanwezig is, indien dit bij de voorafgaande controle nog niet gebeurd is.

- Voor de controle en het eventueel bijvullen van het oliepeil. (lees § 11.4.2; pag. 39)
- Voor het bijvullen van benzine. (lees § 9.3; pag. 23)
- Indien er een benzinekraan op het benzinereservoir zit, zet men deze open.
- Afhankelijk van het motormerk, zet men de hendel - of draait men de knop - in de ON-stand.
- Zet de choke (smoorklep) hendel op "Close".
- Zet de gashendel op volgas, dit wordt aangeduid met de afbeelding van een haas.
- Trek de motor op gang door een krachtige ruk aan de starterkoord te geven.
- Eens de motor draait, zet men snel de chokehendel op "Open". Dit om te verhinderen dat de motor overtollig veel benzine krijgt. Wordt dit echter vergeten, dan vertraagt de motor en begint deze fel te roken. Uiteindelijk slaat hij dan ook af. Herstart dan de motor zonder de choke op te zetten.
- Indien de motor niet meer op gang te krijgen is, betekent dit dat de bougie vetgeslagen is en dient men deze dan ook te reinigen of te vervangen (lees § 11.5.2; pag. 45)

9.5.2. Rijden met de machine

- De machine is uitgerust met een voorziening die de achterrol kan aandrijven. Deze aandrijving geeft een vaste snelheid in voorwaartse rijrichting.

- Om deze aandrijving in te schakelen is een zwarte hendel voorzien aan het stuur. Bij dichtknijpen van deze hendel tegen het handvat wordt de transmissie ingeschakeld.
- Om de machine te kunnen verrijden moet de motor draaien, start daarom eerst de motor op.
- Er is weinig bodemvrijheid tussen messen en de bodem. Bij het verrijden van en naar de werkplek over een vlakke bodem zonder obstakels (vb: asfalt, betonvloer) kan men de machine verrijden met voorwielen die op de bodem rusten.
- In geval men de machine moet verrijden over een toegangsweg met een oneffen bodem zal men de machine verrijden met opgelichte voorwielen. Druk hiervoor het stuur zo'n 10 cm naar beneden.
- Komt men tijdens het rijden met de machine ten val of dreigt men in een gegeven situatie de controle te verliezen, laat dan meteen de ontkoppelingshendel los.



Let op: Om met de machine te rijden moet de motor draaien. Als de motor draait bestaat er een risico dat messen ingeschakeld worden en schade kunnen veroorzaken. Raak tijdens het rijden onder geen beding de ontkoppelingshendel van mesaandrijving aan.

- Er zit een vrijloop op de machine die toelaat deze manueel te duwen.



Let op: Als men de machine manueel verduwt zonder dat de motor draait zal men de aandrijfontkoppeling niet dichtknijpen.



Waarschuwing: Als de machine vaart neemt bij het afrijden van een helling zal men de aandrijfontkoppeling niet inknijpen om deze als rem te gebruiken. Dit kan ernstige schade toebrengen aan het aandrijfmechanisme.

- Om een bocht te nemen of de machine te keren, zal men steeds de voorwielen oplichten door het stuur naar beneden te drukken alvorens de draaibeweging te maken. Houdt tijdens de draaibeweging de koppelingshendel voor de rolaandrijving ingedrukt.

9.6. Werken met de machine



Let op: Zolang de dodemanshendel ingedrukt is en de motor niet volledig uitgelopen is na het uitschakelen, blijven de messen doordraaien. Voer bijgevolg nog geen onderhoudswerken uit.



Waarschuwing: Het controleluik en de afschermkap voor de riem beschermen tegen draaiende onderdelen. Bij lopende motor mag men dus nooit met handen of andere lichaamsdelen achter deze afschermingen komen.

9.6.1. Voor de aanvang van het werk

Neem nota van de volgende veiligheidsvoorschriften alvorens u aan het werk begint.

- Men zal een machine met benzinemotor nooit in een gesloten ruimte laten draaien. Er treedt in dat geval gevaar op voor vergiftiging door de uitwasemingen van de motor.
- De bediener zal de kledij, handschoenen en beschermingsattributen dragen zoals voorgeschreven in deze handleiding. (lees § 7.3; pag. 15)
- De bediener moet bedacht te werk gaan. Zolang hij de machine bedient, moet zijn volledige aandacht naar het werk gaan.
- Een goede tuinman maakt een goede planning en gaat geordend te werk. Zo behoudt hij best het overzicht op het werk en voorkomt hij ongevallen of verkeerde handelingen met de machine.
- De C550 verzamelt bij het verticuteren het mos en vilt dat wordt losgeharkt op een strook aan de linkerkant naast de machine. Bij de volgende werkstrook kan deze kleine berm door de machine worden opgenomen en op vorige strook worden afgelegd. Zo kan men het materiaal van twee werkstroken op één berm verzamelen. Het is dus belangrijk om de omloop zo te kiezen dat de uitworp van de machine bij de volgende werkstrook kan worden opgenomen. Denk dus voor aanvang van het werk na over de plaats waar u op het gazon van start zal gaan.
- Eens de motor loopt, laat men deze best even warmdraaien. Dit om de motor zijn volle rendement te laten halen.

9.6.2. Het verticuteren

Bij het verticuteren moet de volgende procedure gevolgd worden:

- De uitworp van het mos en het vuil gebeurt aan de linkerzijkant van de machine. Er is een instelbare deflectorklep waarmee men de uitstroom van het materiaal kan sturen om de breedte van de berm te bepalen. Voor het instellen van deze klep is een blokkeerhendel voorzien. Door deze hendel in tegenwijzerin te verdraaien kan men de positievergrendeling van de klep lossen. Stel de gewenste stand van de klep in en draai de hendel terug in wijzerzin aan om de klep in deze positie vast te zetten.



Let op: De instelling van deze deflectorklep hangt af van de hoeveelheid mos en vilt in het gazon aanwezig is. Houdt er rekening mee dat het volume die de vijzel dient af te voeren het materiaal is van twee werkstroken.

- Plaats de machine steeds op het gazon alvorens de messen op gang te brengen.
- Duw de duwbeugel lichtjes naar beneden zodanig dat de messen vrijkomen van de grond. De oplichthoogte bedraagt ongeveer 3 tot 4 cm.
- Trek de rode mesontkoppelingshendel tegen de duwbeugel om de messen in te schakelen.
- Laat de messen op snelheid komen.
- Laat de voorwielen terug zakken zodat deze op de grond rusten.
- Zodra de voorwielen op de grond rusten kan men de rolaandrijving activeren.
- Tijdens het verticuteren probeert men rechte banen te rijden. Om een zachte bocht te maken zal men de duwbeugel naar links of naar rechts duwen. Vermijd bruuske richtingsveranderingen.

Opmerking:
Het is aangewezen om tijdens het sturen de messen iets omhoog te tillen door de machine lichtjes naar achteren te kantelen. Dit om beschadigingen in het gazon te vermijden.

- Bereikt men het einde van de werkstrook en wil men keren om onmiddellijk in een aanleunende strook verder te werken, dan duwt men de duwbeugel lichtjes naar beneden zodanig dat de messen vrijkomen van de grond. De oplichthoogte bedraagt ongeveer 3 tot 4 cm. Druk met de duwbeugel de machine in de gewenste richting. Eens 180° gekeerd, laat de machine met de voorwielen terug op de grond zakken.
- Bij deze keerbeweging hoeft men de messen niet steeds uit te schakelen.



Let op: bij het oplichten van de voorwielen, met messen die in werking zijn kan er projectie ontstaan. Vergewis steeds of geen personen, dieren of breekbare voorwerpen in de projectiezone voor de machine aanwezig zijn.

- Bij verticuteren van de tweede baan zal men met het linker voorwiel net (5 cm) voorbij de berm van materiaal van de eerste werkstrook rijden. Zorg dat de werkstroken met kleine overlap tegen elkaar aansluiten.
- Het mos en vilt zal door het afvoersysteem worden verzameld op een strook op de aanliggende verticuteerde werkstrook.
- Men herhaalt dit banenpatroon tot de volledige oppervlakte werd bewerkt.

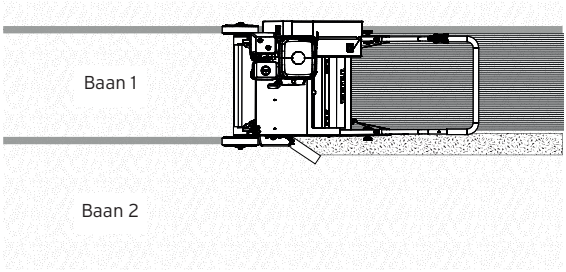

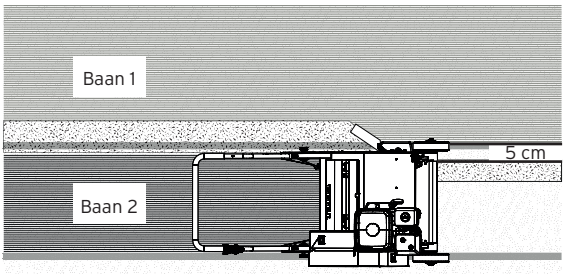

Aandacht: Indien door een te grote hoeveelheid materiaal de afvoervijzel plots een overvloed te verwerken krijgt kan het controleluik worden opengedrukt. Laat in dit geval meteen de hendel van de rijaandrijving los zodat de machine vaart mindert. Zo stopt de toevloed van nieuw materiaal en krijgt het afvoermechanisme de tijd het materiaal uit de behuizing te verwerken. Het controleluik zal zich onder veerdruk terug vanzelf sluiten. Verander zo nodig de hoekinstelling van de deflectorflap zodat meer opening ontstaat en het volume materiaal eenvoudiger de afvoervijzel kan verlaten.

Om kleine afstanden (paden of terrassen) te overbruggen moet de volgende procedure gevolgd worden:

- Laat de mesontkoppeling los.
- Duw de duwbeugel lichtjes naar beneden zodanig dat de messen vrijkomen van de grond. De oplichthoogte bedraagt ongeveer 3 tot 4 cm.
- Rij de machine tot op de plaats waar opnieuw moet geverticuteerd worden.
- Trek de mesontkoppeling tegen de duwbeugel om de messen in te schakelen.
- Laat de messen op snelheid komen.
- Laat de messen zakken door de voorwielen weer op de grond te laten rusten.
- Start de rijbeweging door de tractiehendel in te drukken.

Belangrijke bemerkingen bij het verticuteren zijn:

- Vermijd het stilstaan op een bepaalde plaats om te vermijden dat hier alle vegetatie wordt weggefreesd.
- De meest efficiënte manier om te verticuteren is tweemaal de volledige oppervlakte te bewerken, maar dan wel in looprichtingen die 90° ten opzichte van mekaar zijn verschoven.

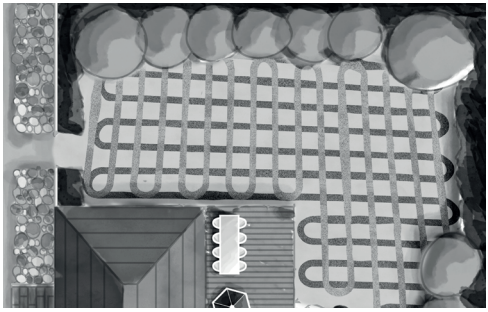

- Merkt men tijdens het verticuteren dat het materiaal niet door de machine wordt opgenomen, onder de wals uitkomt en op bodem van de werkzone wordt gewalst, dan wijst dit er mogelijk op dat de doorvoeropening tussen de meskamer en het afvoerkanaal dichtgestopt is met opgehoopte aarde. Stop dan meteen de machine; schakel de motor uit en reinig ze:
- Bij de machine is een reinigingssteun EasyClean™ **(1)** en een reinigingsgereedschap **(2)** meegeleverd. Plaats de achterrol in de steun. Trek het stuur naar achter zodat de machine over de rol naar achter kantelt. Laat het stuur op de grond rusten. Nu heeft men vlotte en veilige toegang tot de messen en de onderzijde van de behuizing. Met het reinigingsgereedschap kan men nu alle aanklevend vuil wegschrapen. Het gereedschap heeft een flexibel lemmet zodat rondingen in de behuizing kunnen worden gevolgd.

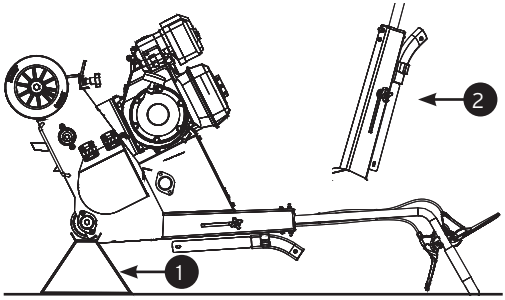

- Om het afvoerkanaal en de afvoervijzel te reinigen is een controleluik voorzien. Ook hier kan men met het reinigingsgereedschap gebruiken.

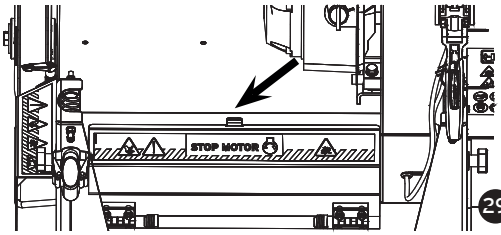



Let op: voor het uitvoeren van deze reinigingswerken, steeds motor uitschakelen. Draag steeds handschoenen en veiligheidsbril bij het reinigen.

Tip: Reinig de machine meteen na gebruik. Aanklevend vuil is nog niet uitgedroogd en laat zich gemakkelijker verwijderen.

- Denk eraan dat verticuteren niet hetzelfde is als grondfrezen. Beide werkzaamheden hebben een eigen specifiek doel en worden elk uitgevoerd door middel van specifieke machines.
- Zorg ervoor dat de messen niet te diep zijn ingesteld. (max. 2 mm)
- Merkt men tijdens het werken een vreemd geluid op, dan stopt men onmiddellijk het werk. Stop de motor en onderzoek de oorzaak van het geluid/defect. Voer dan eerst de nodige reparaties uit alvorens verder te gaan.
- Indien de bediener merkt dat desondanks alle voorbereiding toch een vreemd voorwerp onder de machine zou zijn terechtgekomen, schakelt hij meteen de motor uit. Hij verwijdert het vreemde voorwerp en gaat eventuele schade na. In geval van schade wordt deze eerst hersteld.

9.7. Het stoppen van de motor

9.7.1. Benzinemotor

- Voor het stoppen van de motor schuift men de gashendel - of draait men de knop- in de "OFF"-stand.
- Draai, indien aanwezig, de benzinekraan dicht.

9.8. Na het beëindigen van het werk

9.8.1. Reinigen van de machine



Let op: onderhoud aan de machine zoals reinigen, zal men enkel uitvoeren met een motor die is uitgeschakeld.

ELIET beveelt aan de machine na elk gebruik te reinigen. Het verdient aanbeveling elke reinigingsbeurt te gebruiken om een inspectieronde uit te voeren waarbij men de goede staat van onderdelen en machine controleert. Zo kan u tijdig ingrijpen en defecten voorkomen. Het zal de levensduur van uw machine ten goede komen.

Nadelen van het niet reinigen:
- Versnelde slijtage van lagers.
- Versnelde slijtage aandrijfriemen/-kettingen
- Versnelde slijtage van afdichtingen.
- Verminderde afkoeling van de motor.
- Verhoogd risico op brandgevaar.
- Niet kunnen opmerken van breuken of scheuren.
- Aantasting van de verflaag.
- Aantasting veiligheidsstickers.

Opmerking: Door de dagelijkse reinigingsbeurt te verwaarlozen, verliest u elke aanspraak op garantie.



Let op: Draag de aangepaste kledij bij het reinigen. Handschoenen zijn noodzakelijk.

De punten waar vooral aandacht moet aan geschonken worden, zijn:

- Verwijder alle aanklevende aarde binnen de behuizing omheen de messenas en de afvoervijzel. Plaats hiervoor de machine met de achterrol op zijn EasyClean™ reinigingssokkel. Druk het stuur naar beneden zodat de machine kantelt naar achter. Laat het stuur op de bodem rusten. Nu kan men in alle veiligheid aan de onderzijde van de machine de reinigingswerken uitvoeren. Schraap met het bijgeleverde reinigingsgereedschap alle aarde en vuil weg dat tegen de wanden van de behuizing kleeft. Via het controleluik krijgt men ook toegang tot het afvoerkanaal en de afvoervijzel. Ook hier kan men met het reinigingsgereedschap alle aanklevende vuil losschrapen. Reinig ook aarde en vuil die aan de tractiewals kleeft.
- De motor moet vrij blijven van stof en vuil. Zeker de koelvinnen moeten zuiver zijn en de omgeving van de uitlaat moet ook vrij zijn. Om geen vuil in de benzinetank te krijgen, wordt de omgeving van de vuldop steeds rein gehouden.
- Ophoping van stof en mos onder de afschermkap van de transmissiekast voor rolaandrijving en riem- en kettingaandrijvingen. Neem met regelmaat deze kasten weg om dit te inspecteren en zo nodig te reinigen. Door regelmatig de afschermkasten weg te nemen kan men ook de aandrijvingen controleren, smeren en naspannen.
- De lagerbussen moeten ontdaan worden van zand en vuil dat in de smeerstof bleef vastklitten. Breng na het wegvegen, opnieuw smeerstof aan. (lees § 11.3; pag. 38)
- Verwijder het vuil van het chassis en in het bijzonder op de plaatsen waar stickers met veiligheidsboodschappen staan.
- Voor het reinigen maakt men gebruik van een droge stofdoek, zachte borstel... Voor het wegnemen van vet en smeerstof gebruikt men kruipolie op MoS2 basis. Deze spray is smerend en tevens een roestoplosser.
- Afstomen van de machine wordt afgeraden door de fabrikant. De waterstraal onder hoge druk komt op plaatsen waar water niet is gewenst. Water is oorzaak nummer één van roest en dit moet te allen tijde vermeden worden.

Indien afwijkingen vastgesteld worden, voert men eerst de nodige vervangings- of herstellingswerken uit. Ga hiervoor langs bij uw erkende ELIET dealer. (zoek de erkende ELIET dealer in uw buurt op **www.eliet.eu**)

9.9. Gazonverzorging na het verticuteren

- Na het verticuteren is het van uiterste belang dat het uitgeharkte mos steeds grondig wordt opgeruimd, en dit om te voorkomen dat het mos zich opnieuw gaat hechten aan de bodem.
- **Doorzaaien:** Om het gazon zeer snel te laten aandikken dient men na het verticuteren, in de vrijgekomen ruimte tussen het bestaande gras weer nieuw gras ingezaaid te worden. Men kan dit doen door gewoon bovenop het bestaande gras te zaaien, maar bij voorkeur dient het

graszaad meteen ook ingewerkt te worden. Hierdoor zal het graszaad sneller ontkiemen en zal het gazon sneller dichtgegroeid zijn. Regelmatig irrigeren van het gazon is noodzakelijk. ELIET heeft een speciale doorzaaimachine in haar productprogramma die uitermate geschikt is om uw gazon de gepaste renovatiekuur te geven.

- **Bemesten:** Om het herstel van het bestaande gazon een duwtje in de rug te geven, is een afgewogen bemesting aan te raden. Ook het groeien van het bijgezaaid gras wordt hierdoor gestimuleerd. De keuze van de meststof is afhankelijk van de bodemsoort, zuurtegraad, en grassoort. Laat u adviseren bij een messtoffenleverancier.
- **Beluchten:** Heel vaak is de gazonbodem dichtgedrukt door het belopen of berijden van het gazon. Hierdoor krijgt het gras minder lucht. Ook het regenwater en meststoffen dringen minder gemakkelijk in de ondergrond. Dit zijn een aantal oorzaken waardoor de groei van het gras wordt afgeremd en de oppervlakteparasieten zoals mos worden aangemoedigd. Om de verdichte bodem weer open te maken moet in de diepte belucht worden.
- **Bezanden:** Om de toplaag van de gazonbodem luchtig te houden, kan men het gazon bezanden. Dit doet men best na het verticuteren of het beluchten. Bij het bezanden kiest men voor scherp zand.
- **Irrigatie:** Bij aanhoudend zonnig weer met hoge temperaturen remt het gazon de groei af om zich te beschermen tegen de droogte. In geval er na het verticuteren een periode van droogte aanbreekt is het aangewezen het gazon met mate te besproeien. Belangrijk is dat de gazonbodem vochtig blijft zodat het gras de messtoffen kan opnemen en dat de groei wordt verder gezet en het gazon zich sneller herstelt.

9.10. Foutendiagnose

9.10.1. De motor wil niet starten, na een periode van inactiviteit

Als de machine na een periode van stilstand niet wil starten, dan kan dit aan de volgende oorzaken liggen:

a. Gebrek aan benzine

b. Verouderde benzine

c. Slechte bougie

d. Gebrek aan olie



Let op: Alvorens het onderzoek te starten om de oorzaak van de uitval te achterhalen zal men de AAN/UIT-schakelaar van de motor steeds in de OFF-stand draaien.

a. Gebrek aan benzine

Controleer eerst of de benzinekraan (indien aanwezig) openstaat.
Volgens § 12 'Opbergen van de machine' wordt geadviseerd om de benzine te verwijderen bij langdurig opbergen. Het kan daarom zijn dat men vergat om de benzine weer bij te vullen. Controleer daarom of er voldoende benzine in de tank aanwezig is, en vul zo nodig bij. Een aantal pogingen om te starten zullen noodzakelijk zijn om de benzine op te pompen in de carburator. Sluit de smoorklep (choke) zodat de benzine in de leiding wordt aangezogen. Zodra de carburator gevuld

is, zal de motor ook aanslaan.

b. Verouderde benzine

Benzine heeft slechts een beperkte houdbaarheidsduur. Als deze meer dan enkele maanden in de benzinetank zit kan deze startproblemen veroorzaken. In dit geval heeft de benzine ook een volledig andere geur.

Pomp de inhoud van de benzinetank leeg, en vul deze weer op met verse benzine.



Let op: wees steeds voorzichtig, ook oude benzine blijft nog steeds sterk ontvlambaar

c. Slechte bougie

Zonder goede ontsteking is het onmogelijk een motor aan de praat te krijgen. Controleer daarom de bougie. (lees § 11.5.2; pag. 45)

d. Gebrek aan olie

Het carter van de motor is opgevuld met motorolie om de zuigers van smering en afkoeling te voorzien. Bij gebrek aan olie bestaat het gevaar voor versnelde slijtage van de motor. Om de motor hiervoor te beschermen is een controleschakelaar voorzien. Bij gebrek aan olie zal deze de motor uitschakelen. Controleer het oliepeil en vul zodoende bij. (lees § 11.4.2; pag. 39)

9.10.2. Uitval motor tijdens werken

Als de motor tijdens de werking plots uitvalt kunnen een aantal oorzaken hier aan de basis liggen:

a. Gebrek aan benzine

b. Gebrek aan olie in de motor

c. Machine onder helling

d. Overbelasting

e. Technisch defect



Let op: Alvorens het onderzoek te starten om de oorzaak van de uitval te achterhalen zal men de AAN/UIT-schakelaar van de motor steeds in de OFF-stand draaien.

Volgende zaken kan men ondernemen om de motor weer te starten in geval van:

a. Gebrek aan benzine

Is men overijverig aan het werk zonder het peil van het benzineniveau in de gaten te houden, dan kan de machine plotseling uitvallen. Vul in dit geval benzine bij.

Controleer of de benzinekraan dicht staat.

Herhaal de startprocedure om benzine op te pompen.

Laat de startmotor na het bijvullen langdurig aanlopen. Sluit de smoorklep (choke) zodat de benzine in de leiding wordt aangezogen. Zodra de carburator gevuld is zal de motor ook aanslaan.

b. Gebrek aan olie in de motor

(lees § 9.10.1; pag. 32)

c. Machine onder helling

Werkt men op een helling, en rijdt men met de machine in de langsrichting van de helling dan kan de motor plots uitvallen. De oliebeveiliging is hier de oorzaak van. Aangezien het oliealarm werkt op basis van niveaumeting, detecteert deze bij het zijdelings schuin stellen van de motor een vervalst oliepeil. Dit is voldoende om de motor uit te schakelen.
In dat geval wacht men even op vlakke ondergrond en start opnieuw op, echter na enige tijd zal het fenomeen zich opnieuw voordoen als men op de helling blijft werken. Na controle van het oliepeil op vlakke bodem, (lees § 11.4.2; pag. 39) kan men de olieveiligheid tijdelijk uitschakelen. Vergeet dit echter achteraf weer niet aan te koppelen.
ELIET, noch de motorfabrikant zal garantiegevallen aanvaarden die voortkomen uit gebrek aan olie.
Wordt men regelmatig geconfronteerd met hellingen dan kan men 0.2 L olie extra in de motor gieten om dit fenomeen permanent te voorkomen.

d. Overbelasting

Door op een vreemd voorwerp te stoten in de ondergrond (bv. boomwortel), kunnen de messen hierop vastslaan en kan de motor blokkeren. Ook een overmatig groot voorwerp dat in de afvoer terechtkomt en deze blokkeert zal de motor doen uitslaan. Controleer de behuizing en afvoersysteem op vreemde voorwerpen.

e. Technisch defect

Als voorgaande controles de oorzaak niet konden thuiswijzen zal het probleem een technische oorsprong hebben. Dit kan te maken hebben met een defect in de motor of probleem met carburator. Ga hiervoor langs bij je erkend ELIET dealer of bij een erkend servicecenter van het motormerk.

9.10.3. Spoor van schade aan gazon

Tijdens het verticuteren kan men plots in de werkstrook een abnormaal spoor van schade in het gazon vaststellen. Wat kunnen hier de oorzaken zijn:

- Aangezien de messen de grondbewerking doen, zullen we eerst deze piste onderzoeken. Vermoedelijk werden één of meerder messen geraakt door een obstakel in de ondergrond, waardoor deze verbogen zijn en brede onesthetische groeven uitfrezen. (lees § 11.5.9; pag. 51)
- Er kan zich ook iets om de messenas gewikkeld hebben, die los van de messen een spoor van schade aanricht.

10. Transport van de machine



- Om de machine ter verrijden duwt men de duwbeugel lichtjes naar beneden zodanig dat de messen vrijkomen van de grond.
- Men kan de machine over korte afstand best verrijden met uitgeschakelde motor, door deze te verduwen. Dit is de meest veilige werkwijze.
- Dient men de machine te verrijden over een langere afstand, oneffen terrein of op een helling kan men de ondersteuning van de rijaandrijving gebruiken.



Let op: raak nooit de ontkoppelingshendel aan tijdens het rijden, de messen kunnen hierdoor in werking komen en schade veroorzaken.

- Bij het verrijden van de machine met behulp van de rijaandrijving is het aanbevolen om uit voorzorg het stuur lichtjes naar beneden te drukken zodat de voorwielen loskomen van de grond. Zo kunnen de messen de bodem niet raken indien deze ongewenst in werking zouden treden.
- Enkel volwassenen mogen de machine verplaatsen of transporteren.
- Ook tijdens het transport laat men geen kinderen, onbevoegden of dieren toe binnen een straal van 3 m rond de machine.
- Kies de transportweg goed uit zodat zo weinig mogelijk obstakels de doorgang bemoeilijken. De transportweg is bij voorkeur vlak met een geëffende bodem.
- Zou de machine door omstandigheden zijn omgekanteld, licht deze dan zo snel mogelijk weer op. Dit voorkomt dat de olie uit het carter op de luchtfilter terecht komt.
- Voor het laden van de machine in een bestelwagen of op een aanhangwagen gebruikt men slipvrije oprijbalken. Zorg dat deze goed bevestigd zijn aan het voertuig of aanhangwagen. De oprijhelling mag onder geen beding groter zijn dan 25°.
- Men gaat bedacht en beheerst te werk bij het laden en lossen van de machine zodat de machine niet omkantelt en aanleiding geeft tot een ongeval.



Let op: Laat de machine in een afgesloten ruimte nooit langer dan 30 sec draaien in aanwezigheid van mensen of dieren. De uitlaatgassen van benzinemotoren bevatten namelijk schadelijke stoffen die kunnen leiden tot verstikking of vergiftiging.

Bij het bestijgen, rijdt men de helling voorwaarts op.
Bij het afdalen, rijdt men de helling voorwaarts af.

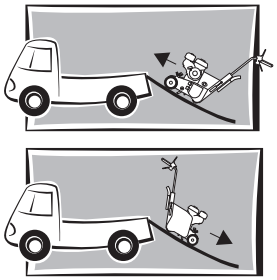

- De machine heeft een bodemvrijheid van 40 mm, met uitzondering van de messen.
- Bij het nemen van drempels tussen de 40 en 60 mm wordt aangeraden met de machine achterwaarts de drempel te nemen.
- Bij het oprijden van een hoogteverschil (opstap, trede, stoeprand...) hoger dan 60 mm zal men een schuine oploop voorzien.



Ter info: Machinebreuken of defecten ten gevolge van ondeskundig rijgedrag vallen buiten de voorwaarden van garantie.

- Tijdens het transport zal de machine stevig vastgemaakt worden in het voertuig. Gebruik de vaste chassisonderdelen om touwen aan vast te hechten.
- Een aantal bevestigingspunten werden voorzien. Deze worden met een pictogram aangeduid.

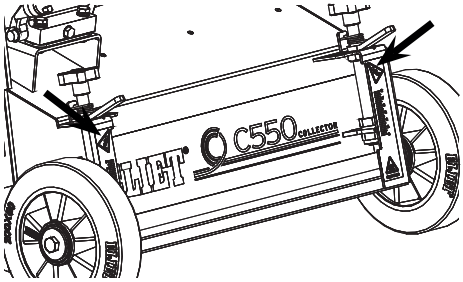

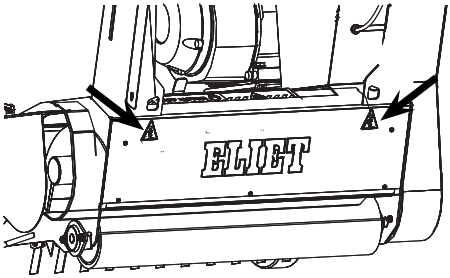



Ter info: Draai voor het transport steeds de benzinekraan op de machine dicht. Indien men dit nalaat kan een overvloed aan benzine in de motor geheveld worden, met als risico dat men de motor niet zal gestart krijgen en de bougie moet vervangen.

11. Onderhoud



11.1. Algemeen

ELIET raadt aan de machine jaarlijks voor een totale controle bij een erkende ELIET dealer in onderhoud te geven. (zoek de erkende ELIET dealer in jouw buurt op **www.eliet.eu**); Uw ELIET dealer staat steeds tot uw dienst voor onderhoud en advies. Hij heeft de originele ELIET onderdelen en smeermiddelen in zijn magazijn. Zijn personeel kan steeds beroep doen op het advies en de service van de ELIET helpdesk, zodat zij een onberispelijke dienst na verkoop kunnen verzorgen.



Let op: Gebruik voor herstellingen alleen originele ELIET wisselstukken. Deze onderdelen zijn vervaardigd volgens dezelfde strenge kwaliteitseisen en vakbekwaamheid als de originele uitrusting. De lijst van originele vervangonderdelen en hun bestelcode kan u steeds online raadplegen op **www.eliet.eu**.

Onderhoudswerk voert men steeds uit in een daarvoor voorziene ruimte. Deze ruimte moet voldoen aan volgende criteria:

- Ruim
- Stofvrij
- Gemakkelijk toegankelijk
- Opgeruimd
- Goed verlicht
- Rustig

Deze eigenschappen zijn belangrijk voor een correct verloop van het onderhoud.



Let op: Verkeerd uitgevoerd onderhoud kan de veiligheid van de bediener achteraf in het gedrang brengen. Onderhoudswerk wordt steeds uitgevoerd met uitgeschakelde motor. Uit voorzorg trekken we de bougiekap van de bougie. Voor het uitvoeren van onderhoudswerken draagt men handschoenen en voor sommige handelingen ook een veiligheidsbril.

11.2. Periodiek onderhoudsschema

a. Routinecontrole voor elke werkbeurt

- Visuele controle van de staat van de machine.
- Controle van het oliepeil van de motor.
- Luchtfilter reinigen.
- Diepteregeling controleren en instellen.
- Machine reinigen. (lees § 9.8.1; pag. 30)

b. Onderhoud na elke 20 werkuur

- Dagelijks onderhoud.
- Motorolie verversen.
- Algemene smeerbeurt.
- Riemspanning controleren, zo nodig bijregelen.
- Kettingen en kettingwielen smeren, zo nodig bijspannen.

c. Onderhoud na elke 150 werkuur

- Luchtfilter vervangen.
- Bougie controleren of vervangen.
- Algemene smeerbeurt.
- Messen vervangen.

11.3. Smeermiddelen

Motor (0,75 l)	SAE 10 W 30 API sj
Scharnierpunten	NOVATIO PTFE OIL
Smeernippels	SUNOCO VET MULTI-PURPOSE LR - EP2
Kabelgeleiders	NOVATIE CLEAR LUBE-S
Ketting	NOVATIE CLEAR LUBE-S

11.4. Routinecontroles voor elke werkbeurt

11.4.1. Visuele controle

Het is essentieel voor de aanvang van het werk om de machine aan een inspectie te onderwerpen. Zo kan geanticipeerd worden op breuken en slijtage wat de levensduur van de machine ten goede komt.

- Controleer de staat van de messen. Kromme messen zal men rechten.
- Controleer of de machine bij volgas op het voorgeschreven toerental draait (3200 t/min).
- Probeer nooit de standaardafstelling van de motor te wijzigen.
- Controleer of de afschermkappen goed vast zitten.
- Controleer of de behuizing en afvoerkanaal/vijzel zuiver zijn.
- Kijk na of er geen vervorming van onderdelen opgetreden is, of lasnaden niet gescheurd zijn en of er geen overmatige speling op onderdelen zit.
- Indien afwijkingen vastgesteld worden, voert men eerst de nodige herstellingswerken uit.

Raadpleeg indien nodig uw erkende ELIET service center voor bijstand of voor de voorziening van vervangonderdelen. Vind de dichtstbijzijnde ELIET service center op **www.eliet.eu**.

11.4.2. Controle van het oliepeil van de motor en bijvullen

Indien het oliepeil in de motor onder een bepaald minimumniveau daalt, gaat de motor zich vanzelf uitschakelen. Uiteraard heeft de machine dan reeds gedurende een lange tijd met een gebrekkige smering gewerkt. Om dat te vermijden is een regelmatige controle van het oliepeil levensnoodzakelijk.

- Plaats de machine op een vlakke ondergrond zodat de motorplaat perfect horizontaal staat.
- Schakel de motor uit.
- Laat de motor zo'n 15 minuten afkoelen.
- Draai nu de vuldop **(1)** los uit het carter.
- De olie dient in de opening van de draaistop zichtbaar te zijn tot aan de rand **(2)**.
- Staat de olie niet tot aan de rand, dan wijst dit op een gebrek aan olie.
- Indien het oliepeil te laag **(3)** staat hoeft men enkel wat olie langs deze vulopening bij te gieten. Vul bij tot het gewenste peil bereikt is.
- Gebruik de aanbevolen olie. (zie lijst met aanbevolen oliën in motorhandleiding).
- Aangezien de plaats van vulopening wat ingesloten zit, zal men gebruik maken van een vulslang of aangepaste trechter om het morsen van olie te vermijden. Reinig steeds de trechter alvorens er olie door te gieten.

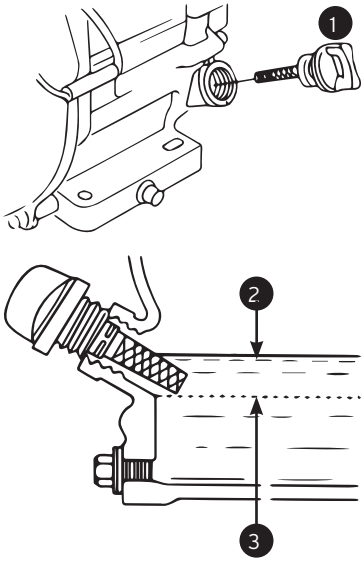



Let op: Houd er rekening mee dat het enige tijd duurt alvorens alle olie volledig tot in het carter is gestroomd. Vul daarom olie bij met kleine tussenpozen zodat het meten met de peilstok het correcte olieniveau aangeeft. Een tekort aan olie in de motor leidt onherroepelijk tot ernstige beschadiging er van. (Dergelijk defect valt buiten de garantie.)

11.4.3. Luchtfilter reinigen

- De uitvoering van de luchtfilter is afhankelijk van het merk en type motor.
- De luchtfilter zit onder de zwarte afschermkap naast het benzinereservoir op de motor.
- Maak de zwarte afschermkap los door de schroef aan de bovenzijde los te maken.
- Er zijn twee soorten filters. Naast de gewone sponsfilter is er een filter die, net zoals de luchtfilter van een auto, bestaat uit gelaagd papier.
- Draai de bevestigingsmoer aan de bovenzijde van het filterpatroon los zodat u deze kan wegnemen.



Let op: Zorg er steeds voor dat bij het wegnemen van de luchtfilter geen voorwerpen in de opening van de carburator kunnen vallen. Dek dit uit voorzorg af met een proper stuk papier.

- In geval van een sponsfilter, kan men deze gewoon reinigen door uit te spoelen met wat benzine en door te blazen met perslucht.
- In geval van een papierfilter kan men deze enkel schoon maken door af te kloppen of door te blazen met perslucht.
- Is de luchtfilter te vervuild dan zal men deze vervangen. Wendt u hiervoor tot een servicepunt van de motorfabrikant en bestel er de originele vervangluchtfilter.

Aandacht: Zorg er steeds voor dat het filterpatroon mooi aansluit op zijn zitting. Men dient te vermijden dat hier een spleet ontstaat waarlangs ongefilterde lucht in de motor kan binnen dringen. Vuile lucht in de motor leidt tot onomkeerbare motorschade!

- Na reiniging monteert men alles terug zoals oorspronkelijk.



Let op: Zou de machine door omstandigheden zijn omgevallen, controleer dan zo snel mogelijk de luchtfilter. Doordat de motor in een ongewone stand terecht kwam zou olie uit het carter via de carburator op de luchtfilter terecht kunnen komen. Olie op het papier van de filter laat geen lucht meer door. In geval van een bevuilde filter moet deze vervangen worden.

11.4.4. Diepteregeling controleren en instellen

CORRECTE DIEPTEREGELING = HOOGSTE EFFICIËNTIE

(lees § 9.2.1; pag. 22)

11.4.5. Controle van de riemspanning

Er liggen op de machine 2 riemen voor de mesaandrijving en 1 riem voor de aandrijving van de tractierol en 1 riem voor de aandrijving van de afvoervijzel.
Na verloop van een aantal werkuren zal rek optreden (enkel bij nieuwe riem), waardoor deze aan spanning verliest. Onvoldoende spanning op de riem zorgt ervoor dat bij zware belasting de riem gaat slippen, waardoor de slijtage op de riem verhoogt en de levensduur afneemt. Een riem die onvoldoende gespannen is, klappert waardoor de kans bestaat dat de riem van de riemschijf afloopt. Controleer daarom regelmatig de riemspanning.



Waarschuwing: Controleer enkel de riemspanning als de motor uitgeschakeld is. De bougiekap wordt losgekoppeld. Het dragen van handschoenen is verplicht.

Riemspanning aandrijving tractierol

- Verwijder beide afschermkappen van de riemaandrijving. (lees § 15.1; pag. 56)
- Dit is de riem tussen de motoras en de reductiekast voor de kettingaandrijving van de tractierol. Deze riemoverbrenging is niet voorzien van een spanrol en kan niet ontkoppeld worden. Hier staat de riem permanent onder spanning tussen de twee riemschijven.

Aandacht: Aangezien de reductiekast een grote overbrengingsverhouding heeft, is de kracht nodig om de riemschrijf aan te drijven vrij beperkt. Gezien de ingaande as van de reductiekast slechts een beperkte diameter heeft, is het niet gewenst en door de fabrikant tevens verboden een grote riemspanning aan te brengen!



- Als maatstaf voor een correcte spanning geldt volgende vuistregel: Als men met beide vingers de riem halfweg tussen de twee riemschijven naar elkaar drukt zal men deze tot een tussenafstand van 4 cm kunnen samenknijpen.
- Als men tijdens het werken het gevoel krijgt onvoldoende tractie op de rol te hebben, kan dit erop wijzen dat deze aandrijfriem doorslipt. Dan is het aangewezen de riem wat bij te spannen.
- Voor het bijspannen van de riem zal men de reductiekast wat verder naar links kantelen om zo de asafstand tussen de twee riemschijven te vergroten en zo de spanning op de riem te vergroten.
- Om de reductiekast te verplaatsen zal men de M6 moer op de verstelbout één omwenteling los schroeven (sleutelmaat 10).
- Kantel de transmissiekast maximaal naar links en span de M6 moer op de verstelbout terug aan. Controleer of de spanning voldoende is. Herhaal deze procedure tot de correcte spanning is aangebracht.

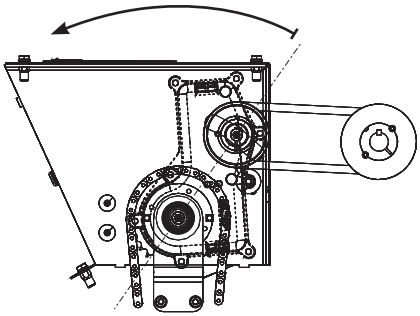

Riemaandrijving van motor naar messenas



Let op: Voor het bijregelen van de riemspanning zal de motor steeds zijn uitgeschakeld. Om de riemspanning voor de aandrijving naar de messenas bij te regelen zal men de grote afschermkap wegnemen. (lees § 15.1; pag. 56)

Om de messenas aan te drijven zijn 2 riemen voorzien. Deze aandrijving kan worden ontkoppeld door middel van een spanrol. Deze spanrol wordt aangetrokken via een kabel die verbonden is met het rode handvat op het stuur.
Tijdens de inloopperiode (ongeveer 10 u) zal rek optreden bij de riemen. Door de verlenging van de riem zal deze bij het inschakelen onvoldoende ingrijpen in de riemschijf en kan slip optreden. Deze slip leidt tot een verlies van aandrijfkracht en zal een verhoogde slijtage doen ontstaan op de riem. Daarom is het essentieel om vooral in de inloopperiode van een nieuwe riem de riemspanning bij te stellen.

Er zijn twee mogelijkheden voorzien om de riemen bij te spannen:

a. Op de kabelgeleider zit een verstelbare eindhuls

- Als de riemspanning onvoldoende is zal men in aanvang de riemspanning verhogen door de verstelbare eindhuls bij te stellen.
- Los hiervoor de M6 moer op het einde van de huls. (tegenwijzerzin draaien, sleutelmaat 10)
- Draai de moer boven de steun ook in tegenwijzerzin zodat de eindhuls minder ver door de houder steekt. (sleutelmaat 10)
- Controleer tussentijds de riemspanning.
- Eens de riem zich weer strak in de riemschijven trekt bij het opspannen, kan men de moer aan het uiteinde van de kabelhuls weer tegen draaien en aanspannen (wijzerzin draaien, sleutelmaat 10)
- Merkt men dat er onvoldoende schroefdraad rest op de eindhuls van de kabelgeleider, dan zal men de riemspanning verhogen door de asafstand tussen de twee riemschijven te verhogen. (zie b.)

b. Onderleg dikteplaat

- Door onderlegplaatjes bij te voegen onder de motorvoet kan men de motor hoger zetten.
- Alvorens de motor los te draaien zal men eerst de reductiekast voor de rijaandrijving loszetten. (lees § 15.1; pag. 56)
- Draai hiervoor de 4 (M8) bevestigingsbouten van de motor 4 mm los (tegenwijzerzin). Gebruik twee ringsleutels 13.
- Licht de motorvoet op zodat men onder de motorvoet de dikteplaat kan toevoegen. Doe dit zowel vooraan als achteraan.
- Lijn de twee riemschijven mooi uit alvorens de motor weer aan te spannen.
- Span vervolgens de 4 bevestigingsbouten (M8) van de motor opnieuw aan (wijzerzin draaien, sleutelmaat 13).
- Regel vervolgens de spanning correct af, door de regeling op de eindhuls van de kabelgeleider.
- Regel vervolgens de spanning van de transmissieriem naar de reductiekast voor de rijaandrijving opnieuw af.

- Na het afregelen zal men controleren of de aandrijving voldoende ontkoppelt bij het uitschakelen van de aandrijving. Laat hiervoor de motor draaien zonder de afscherming zodat men de ontkoppeling kan bekijken.



Waarschuwing: Zorg dat voor deze test geen omstaanders in de omgeving van 10 m rond de machine aanwezig zijn. Plaats voor deze test de machine steeds op een gazon, zodat bij het inschakelen de messen geen schade kunnen oplopen.



Let op: een riemaandrijving bevat een aantal belangrijke risico's. Er is het gevaar voor verstrikking in de aandrijving met risico op afknijpen van ledematen. Er is een risico voor snijwonden.

- Merkt men dat bij het loslaten van de ontkoppelingshendel de riemaandrijving niet wordt uitgeschakeld zal men dit nog naregelen:



Let op: schakel steeds de motor uit alvorens opnieuw aan de aandrijving bij te regelen.

1. Ontkoppelt de riem niet, dan kan dit zijn omdat de riem te strak is gespannen. Regel zo mogelijk de riemspanning wat verder bij (lees hierboven).
2. Als de riem niet ontkoppelt kan dit zijn omdat de riem niet loskomt uit de drijvende riemschijf. Dit kan men beïnvloeden door de riemvanger bij te regelen.

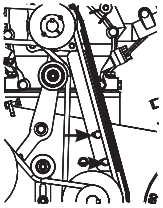

- De riemvanger (zie afbeelding) bevestigd met twee M6 bevestigingsbouten. Op elk van die bevestigingspunten is een regelmogelijk voorzien.
- Draai de bouten een halve toer los (tegenwijzerzin draaien, sleutelmaat 10) zodat men de riemvanger net kan verschuiven.
- Door de afstand van de riemvanger bij te stellen kan men bij het ontkoppelen ervoor zorgen dat de riem tegen de riemvanger aandrukt en zich zo uit de riemschijf licht.
- Na het instellen van de riemvanger zal men de twee bouten opnieuw stevig aandraaien.
- Herhaal de testprocedure tot de juiste ontkoppeling wordt bekomen.
- Plaats na het afstellen van de riemspanning de grote afschermkap terug zoals ze oorspronkelijke was gemonteerd.

Riemspanning aandrijving afvoervijzel

- De aandrijving van deze afvoervijzel heeft als drijvende riemschijf deze op de messenas.
- De overbrengingsverhouding is vrij groot naar de riemschijf van de vijzel, waardoor relatief weinig kracht nodig is voor deze aandrijving.
- Deze riem is permanent gespannen gezien de ontkoppeling op de hoofdaandrijving naar de messenas zit. De riem wordt opgespannen met een klein spanrol die op de rug van de riem loopt.

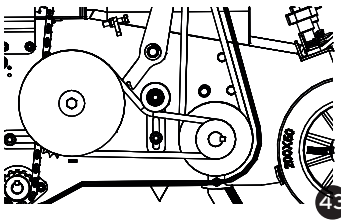

- Als ook hier door rek de riem wat slapper komt te liggen kan deze ook gaan doorslippen onder belasting en een piepend geluid voortbrengen. Als men merkt dat de vijzel onder belasting niet meer meedraait kan dit er ook op wijzen dat de riem onvoldoende gespannen is.
- Om deze riem bij te spannen is een regelmogelijkheid voorzien op de spanrol. Draai de bevestigingsbout op de spanrolhouder los. Druk nu met een kracht van 7 kg de spanrol naar onder zodat de riem wordt ingedrukt. Als de riem volledig is doorgezakt en zich in een positie stabiliseert kan men de bevestigingsbout M8 weer vast zetten (sleutelmoer 13).

Na het uitvoeren van dit onderhoud zal men de riemafschermkappen terug monteren zoals ze oorspronkelijk gemonteerd waren.

11.5. Onderhoud na 20 werkuren

11.5.1. Motorolie verversen

- Zorg ervoor dat de motor op een vlakke ondergrond staat en zich in uitgeschakelde toestand bevindt.
- Plaats de machine met de achterrol op haar Easyclean™ onderhoudssteun (lees § 9.6.2; pag. 27) zodat de machine naar voren gekanteld staat.
- Aan de uitlaatkant van de motor, onderaan de motorvoet, bevindt zich een stop die in het carter geschroefd zit. (Zie de handleiding van de motor).
- Neem een opvangrecipiënt van 1 liter bij de hand, alvorens de stop los te schroeven.
- Laat de volledige inhoud (+/- 0,75 l) uit de motor lopen.
- Draai de stop terug op de aflaat. Veeg de gemorste olie weg met een zuivere doek.
- Neem de machine terug van zijn onderhoudsteun weg en plaats die op een vlakke ondergrond.
- Vul de motor weer op met nieuwe 4-takt olie. Hiervoor raadt ELIET een olie aan van topkwaliteit met hoog detergent-gehalte: SAE 10 W 30 API sj.
- Vul +/- 0,75 l olie langs de olievulopening. Na het opvullen, eventueel gemorste olie verwijderen. Voor het niveau met de peilstift correct kan gemeten worden, dient men een tijd te wachten totdat alle olie in het carter is gelopen.
- Plaats de peilstift in de vulopening zonder deze vast te schroeven. Bij het terugtrekken moet de aanklevende olie tot de maximummarkering reiken. Zo niet moet nog olie bijgevuld worden.
- Lees ook de motorhandleiding na.

11.5.2. Bougie controleren of vervangen

ELIET stelt de volgende bougie voor:

Honda GX 200 - 6,5 pk	BPR6ES (NGK)

- Zet de motor af en trek de kabel van de bougie.
- Maak de omgeving van de bougie schoon en verwijder de bougie uit de cilinderkop.
- Controleer met behulp van voelermaten of de afstand tussen de elektroden 0,8 mm bedraagt.
- Als de bougie sterk aangeladen of vervuild is, dient deze te worden vervangen.

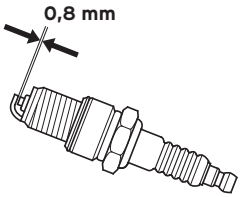

- Om de kwaliteit van de ontsteking te controleren gaat men als volgt te werk:
  - Stop de bougiekap terug op de bougie.
  - Neem het rubber van de bougiekop vast en hou de buitenste elektrode tegen de massa van de motor.
  - Trek aan de starterkoord.
  - Bekijk de vonken tussen de elektroden.
  - Zijn de vonken helder en mooi centraal tussen de elektroden, dan is de bougie nog goed.
  - Zijn de vonken zwak, onregelmatig en niet mooi centraal tussen de elektroden dan moet de bougie vervangen worden.



Let op: Het terugplaatsen van een oude of het plaatsen van een nieuwe bougie dient met de grootste zorg te gebeuren, zodat de schroefdraad in de motor niet beschadigd wordt. Zet de bougie vast met een aanhaalmoment van 20 Nm.

11.5.3. Luchtfilter vervangen

Deze handeling is volledig gelijkaardig aan het reinigen van de luchtfilter. (lees § 11.4.3; pag. 40)
Een nieuwe luchtfilter van het juiste type kan verkregen worden bij de ELIET dealer of bij een erkende servicedienst van het motormerk.

11.5.4. Algemene smeerbeurt

ELIET vindt het belangrijk om hoogwaardige materialen te gebruiken omdat deze de levensduur van de machines ten goede komen in de soms toch wel stoffige werkomstandigheden.
Daarom werden in de fabriek voor de smering reeds speciale smeermiddelen gebruikt. Tevens raadt ELIET aan regelmatig alle onderstaande onderdelen te smeren:

- Lagers
- Scharnierpunten
- Smeernippels
- Kabelgeleiders



Let op: De motor is zoals voor alle onderhoudswerk ook in dit geval uitgeschakeld. Bougiekap wordt losgekoppeld. Handschoenen zijn een noodzaak.

a. Smeren van lagers

Lagers die in stofferige omstandigheden werken hebben er wel belang bij regelmatig gereinigd en gesmeerd te worden.

1. Lager steun reductiekast (1x)
2. Lagers van vijzel (3x)
3. Lagers tractierol (2x)
4. Lagers kettingspanner aandrijving tractierol (1x)
5. Lagers riemspanrol aandrijving afvoervijzel (2x)
6. Lagers riemspanrol aandrijving messenas (2x)
7. Lagers messenas (2x)
8. Lagers loopwielen (2x)

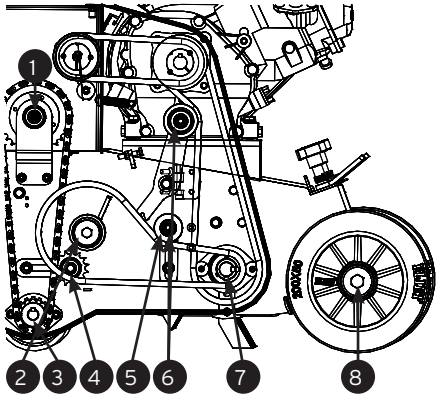

- Om de aangewezen punten te bereiken zal men de nodige afdekkappen moeten verwijderen. (lees § 15.1; pag. 56)
- De lagers hebben stofdichtingen die het vuil moeten buiten houden. Desalniettemin zal het vet dat bij fabricage in het lager werd ingebracht ook verouderen en uitdrogen. Om dit gebrek aan smering te compenseren moet nieuwe smeerstof van buitenaf worden binnengebracht.
- Om te verhinderen dat stof met de smeerstof het lager binnendringt, zullen we eerst het lager uitwendig reinigen.

- Spuit hiervoor NOVATIO KLEENSPRAY-S op de lagerdichtingen en op de lagervoeg. Deze vloeistof zal stof dat aan het lager kleeft losweken.
- Laat de reinigingsvloeistof enkele minuten inwerken.
- Verwijder met een stofdoek alle vuil dat uitwendig aan het lager kleeft.
- Spuit nu een tweede keer op de lagers en vooral in de lagervoegen. Deze reiniger zal langs de lagervoeg het vet oplossen dat er is vast gedroogd. Dit is nodig omdat nieuw vet in het lager zou kunnen binnendringen.
- Blaas met perslucht in de lagervoegen zodat de KLEENSPRAY-S het mogelijke vuil naar buiten drijft.
- Zorg dat alle spray goed weggeveegd is en wacht een 10 tal minuten tot de spray uit de voegen verdampt is.
- Nu brengt men opnieuw een laag smeerstof aan. Spuit hiervoor overvloedig met NOVATIO PTFE OIL in de voegen van de lagerafdichtingen en de lagerbus.
- Deze smeerstof is dun vloeibaar en heeft goede kruipeigenschappen. Het is corrosiebestendig en is vocht- en stofwerend en bovendien geeft het goede smerende eigenschappen zelfs bij hoge temperaturen.

b. Scharnierpunten en wrijvingszones smeren

Scharnierpunten zijn plaatsen waar twee bewegende delen aan elkaar zijn vast gemaakt. Vermits het hier vaak over een draaipunt gaat, ontstaat in dit punt de wrijving. Wrijving zonder smeermiddel lijdt tot slijtage, overmatige speling en uiteindelijke breuk. Een aantal van deze punten vragen bijzondere aandacht:

1. Scharnierpunten van de hendels aan het stuur
2. Scharnierpunt en hoogteverstelling van stuur
3. Scharnierpunt van de spanrol voor riemaandrijving naar messenas
4. Steun van reductiekast
5. Scharnierpunten van het controleluik
6. Scharnierpunten van de uitvoerdeflector
7. Diepteverstelling messen

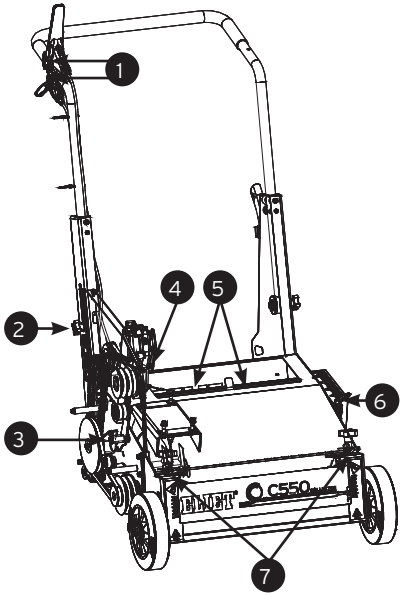

Smeren van scharnierpunten:

- Om de aangewezen punten te bereiken zal men de nodige afdekkappen of afschermplaten moeten verwijderen.
- Om slijtage en bij gevolg overmatige speling op scharnierpunten te voorkomen, moet een smeermiddel aangebracht worden op de wrijvende contactvlakken.
- Voordat we verse smeerstof aanbrengen is het noodzakelijk eerst alle vervuilde smeerstof te verwijderen, alle aanklevende stof te verwijderen.
- Waar mogelijk zal men de scharnierende delen uit elkaar nemen zodat binnenin de draaiende delen alles goed kan gereinigd worden.
- Om smeerstof op te lossen raadt ELIET NOVATIO KLEENSPRAY-S aan. Spuit dit product op de scharnierdelen. Laat het product wat inwerken zodat de delen ontvet worden.

- Veeg de stukken schoon. Herhaal desnoods het inspuiten tot het stuk helemaal ontvet is.
- Zorg ervoor dat het reinigingsproduct verdampt of weggeveegd is.



Let op: NOVATIO KLEENSPRAY-S is ontvlambaar. Elke aanwezigheid van open vuur of warmtebron wordt gemeden.

- Breng nu nieuwe smeerstof aan op de wrijvingszones. Zorg dat de smeerstof het volledige contactvlak bedekt.
- ELIET raadt hiervoor NOVATIE CLEAR LUBE-S aan. Dit is een smeerstof met extreem lange standtijd, die een goede hechting heeft en bestand is tegen hoge drukbelasting. De smeerstof is in spuitbussen te verkrijgen waardoor ze gemakkelijk aan te brengen is.
- Schuif de scharnier weer in elkaar en draai alles weer vast.
- Plaats de afschermkappen terug zoals ze oorspronkelijk waren gemonteerd.

11.5.5. Smeren van smeernippel

Op de machine is één smeernippel voorzien. Deze dient om het vrijlooplager in zijn kern te smeren.

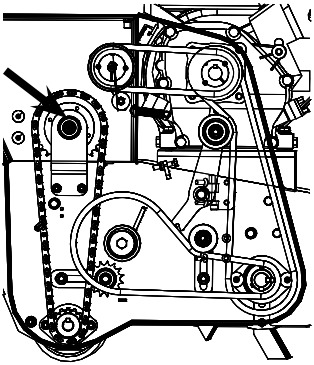

- Om bij het vrijlooplager te komen zal men de grote afschermkap wegnemen. (lees § 15.1; pag. 56)
- De smeernippel is voorzien op het einde van de drijvende as voor de kettingaandrijving naar de tractierol. (afbeelding)
- Voor het smeren van dit vrijlooplager beveelt ELIET: Mobil Mobilux EP2 smeervet aan (of een gelijkwaardig alternatief).
- Plaats een manuele vetpomp op de nippel en druk één pompslag vet in de smeernippel.
- Het extra vet die wordt ingedrukt kan oud smeermiddel uit het vrijlooplager naar buiten drukken via de voeren aan de rand.
- Veeg dit uitpuilende smeervet weg.
- Plaats na het smeren de grote afschermkap terug. (lees § 15.1; pag. 56)



Let op: vermijd om overmatig veel vet in dit lager te drukken. Zodra men weerstand voelt op de pomp zal men het smeren stoppen. Overmatige druk kan schade aan het lager veroorzaken.

11.5.6. Smeren van de kabelgeleiders

Tijdens het verticuteren kan veel stof worden geproduceerd. Dit stof zet zich af op de delen van de machine. Zo komen deze ook op de kabels en in de kabelgeleidingen terecht waar ze kunnen ophopen en ervoor zorgen dat kabel na verloop van tijd stroever schuift.
Als gevolg kan dit ertoe leiden dat aandrijving niet meer uitschakelen wanneer men de bedieningshendels los laat, waardoor risico's kunnen ontstaan.
Regelmatig kabels smeren is dus een essentieel onderhoud.

- Neem de beide afschermkappen weg om de volledige kabeltraject toegankelijk te maken. (lees § 15.1; pag. 56)
- Bij het smeren zal men steeds de uiteinden aan de kabelgeleiders schoon vegen.
- Spuit vervolgens kruipolie op basis van MoS4 in de uiteinden kabelgeleider en laat dit binnendringen.
- Druk de hendels herhaaldelijk in zodat de kabel heen en weer beweegt in de geleider.
- Spuit tijdens het bewegen van de hendels steeds kleine hoeveelheden kruipolie op het hoogste uiteinde van de kabelgeleiders.
- Herhaal dit gedurende enkele minuten tot de kruipolie aan de onderkant van de kabelgeleider uitdrupt.
- Blaas nu met perslucht in het hoogste kabeluiteinde zodat de kruipolie wordt uitgedreven en het vuil in de geleider afvoert.
- Veeg alle vuil dat aan de onderzijde uit de geleider komt weg.
- Laat de machine een 30 min staan zodat alle kruipolie uit de geleider is weggevloeid.
- Na het wegvegen van de kruipolie spuit men wat NOVATIE CLEAR LUBE-S op de kabel en in het geleideruiteinde terwijl men opnieuw de hendels bedient.
- Herhaal dit zodat voldoende nieuwe smeerstof in de geleiders is kunnen binnen dringen.
- Na dit smeren zal men de afschermkappen terugplaatsen. (lees § 15.1; pag. 56)

11.5.7. Smeren van de ketting



Let op: Kettingen bijspannen doet men steeds met uitgeschakelde motor. Trek uit voorzorg de bougiekap los.



Let op: Draag de aangepaste kledij voor het uitvoeren van dit onderhoud.

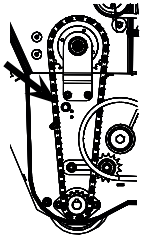

Er is één ketting voorzien op de machine die de aandrijving van de transmissiekast overzet op de looprol van de machine.
De snelheid waarmee deze ketting draait is vrij laag dus is slijtage beperkt en smeerstof wordt door de snelheid niet van de ketting weggeslingerd.
Verticuteren verloopt echter vaak in stofferige omstandigheden, dus is het niet uit te sluiten dat na verloop van tijd stof gaat kleven op de ketting. Daarom is het aanbevolen om één maal per jaar ook de ketting te reinigen en opnieuw te smeren.

- Om de ketting te reinigen zal men met een vetoplossende reiniger (vb: NOVATIO KLEENSPRAY-S) de ketting inspuiten.
- Laat de reiniger 1 minuut inwerken zodat het vet dat aan de ketting kleeft losweekt.
- Veeg met een vod de oude smeerstof van de ketting weg. Samen met de oude smeerstof wordt ook alle aanklevend vuil afgeveegd.
- Herhaal dit enkele keren tot alle oude smeerstof volledig verwijderd is en de ketting weer zuiver is.
- Als de ketting zuiver is kan men nieuwe smeerstof aanbrengen.
- Spuit met klevende kettingspray. (aan te bevelen: NOVATIE CLEAR LUBE-S)
- Zorg dat de smeerstof alle delen van de ketting bereikt.
- Verrol de machine zodat de ketting in beweging komt en elk deel kan worden gesmeerd.



Let op: Vermijd dat men tijdens het reinigen van de ketting of bij het smeren van de ketting, product op de riemen of riemschijven terecht komt. Deze zal ervoor zorgen dat riemen doorslippen, wat voor verhoogde slijtage kan leiden en aandrijfproblemen zal geven.

- Na het smeren van de ketting zal men de afschermkappen opnieuw monteren.
(lees § 15.1; pag. 56)

11.5.8. Kettingen bijspannen



Let op: Kettingen bijspannen doet men steeds met uitgeschakelde motor. Trek uit voorzorg de bougiekap los.



Let op: Draag de aangepaste kledij voor het uitvoeren van dit onderhoud.

Er is één ketting voorzien op de machine die de aandrijving van de transmissiekast overzet op de looprol van de machine.

- Om de kettingoverbrenging te bereiken zal men de grote afdekkap moeten verwijderen.
(lees § 15.1; pag. 56)
- Na verloop van tijd is de ketting onderhevig aan rek, waardoor deze slap komt te hangen, met het gevaar dat deze bij grote belasting uit de tandwiel kan springen. Merkt men bij een smeerbeurt op dat de ketting doorhangt, dan zal men de ketting bijspannen.
- Om de ketting bij te spannen is een klein kettingwiel voorzien met een verstelbare houder.
- Om deze kettingspanner te verstellen zal men de bevestigingsbout (M8) één toer los draaien (tegenwijzerzin – sleutelmaat 13).
- Verschuif nu de houder naar links zodat de het kettingwiel dieper in de ketting wordt gedrukt.
- De ketting dient niet te strak gespannen te zijn. Men dient de ketting zonder uitoefenen van grote druk, eenvoudig 5 mm heen en weer kunnen bewegen.
- Span daarna de bevestigingsmoeren weer stevig vast, zodat de kettingspanner tijdens het rijden niet loskomt. (wijzerzin – sleutelmaat 13)



Let op: Span de ketting nooit strak als een snaar. De aandrijving zou hierdoor te veel vermogen vragen en er zou extra slijtage ontstaan op ketting en kettingwielen. Bovendien is een hoge radiale spanning zeer nadelig voor dichtingen en lagering van de aandrijfkast.



Let op: Bij het controleren van de kettingspanning zal men tegelijk de slijtage op ketting en kettingwiel inspecteren. Merkt men dat de tanden reeds sterk zijn ingelopen dan zal men de kettingwielen en tevens ook de ketting vervangen. Ga hiervoor langs bij uw erkend ELIET verdeler.



Let op: Maak gebruik van deze onderhoudsbeurt om de ketting te smeren. (lees § 11.5.7; pag. 49)

- De afscherming wordt weer zorgvuldig teruggeplaatst en vastgezet.

11.5.9. Messen vervangen

De PPM™ (Permanent Puntige Messen) messen zijn zelfslijpend, tussentijds slijpen is dus niet nodig. Tijdens het verticuteren slijten de messen echter wel weg waardoor ze korter worden.

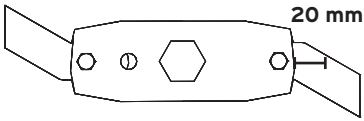

- Als de messen meer dan 20 mm zijn weggesleten dan zal de efficiëntie van de machine afnemen en beveelt de fabrikant aan ze te vervangen. (overblijvende meslengte 20 mm)
- Om de messen te demonteren zal men de machine op zijn bijgeleverde Easyclean™ reinigingssteun plaatsen.
- Kantel vervolgens de machine naar achter **(1)** zodat deze op het stuur steunt. Zo kan men in alle veiligheid de messen bereiken.
- Elk mes is afzonderlijk gemonteerd in de meshouder met een M8 bout.
- Demonteer elke bout (sleutelmaat 13). En trek vervolgens met een tang elk mes uit zijn meshouder.

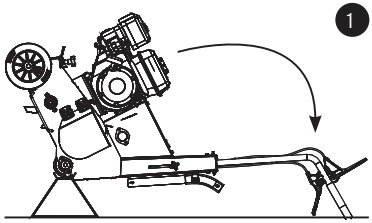

- Blaas vervolgens met perslucht in elke vrije meszitting zodat er geen vuil in achterblijft.
- Bij de erkende dealer kan een nieuwe messenset worden besteld onder nummer: BU 402 100 400.
- Plaats de nieuwe messen in de meshouders. Let hierbij dat de mespunt in de juiste richting **(2)** wijst.
- Plaats de bouten terug in de houders. Let daarbij op dat de moer steeds geplaatst is aan de zijde van de uitvoer.
- Span vervolgens alle bouten weer stevig aan (aanhaalmoment 20 Nm). Markeer elke bout die werd aangespannen zodat geen enkele bout kan worden vergeten.

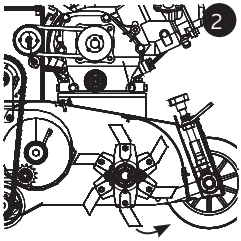

- Het tussentijds vervangen van één of enkele messen wordt ten stelligste afgeraden aangezien dit de uniforme werking van de machine over de volledige breedte teniet doet.
- Merkt men op bij controle van de messen dat een mes krom is, dan kan men dit met een tang eenvoudig weer rechtplooien zodat het terug in lijn staat met de andere messen.

Aandacht: Het dragen van handschoenen en veiligheidsbril is verplicht. Messen vervangen doet men steeds met uitgeschakelde motor.

12. Opbergen van de machine



Reinig de machine. (lees § 9.8.1; pag. 30)

Voor het opbergen voor een langere periode is het aan te raden onderstaande stappen te volgen:

- Voer een groot onderhoud uit. (lees § 11.5; pag. 45)
- Controleer alle bouten en moeren en draai ze aan waar nodig. Om de meeste bouten te controleren neemt men telkens twee steeksleutels van 10, 13 en 17.
- Verwijder alle brandstof uit de tank. Dit kan eenvoudig door de machine te laten leegdraaien. Gebruik eventueel een pomphevel om de benzine terug in de jerrycan over te pompen (lees § 9.3; pag. 23)
- Demonteer de bougie. (lees § 11.5.2; pag. 45) Spuit langs het bougiegat wat kruipolie op MoS2-basis in de cilinderholte. Trek dan aan de starterkoord tot de zuiger in zijn hoogste stand staat. Plaats nu de bougie terug.
- Plaatsen waar de verflaag verdwenen is, worden weer bijgeverfd of met een smeerstof behandeld om roest te voorkomen. Originele verf van dezelfde kleur kan bij de ELIET dealer verkregen worden.
- Berg de machine op in een droge, tegen regen beschutte plaats en bedek ze eventueel met een dekzeil.
- Laat de motor steeds afkoelen alvorens deze op te bergen.
- Indien de machine buiten gestald wordt, moet men ze goed afschermen met een zeil. Voorkom dat er rechtstreekse waterslag op de machine komt. Toch beveelt ELIET ten zeerste een beschutte opbergplaats aan.

13. Technische fiche



Motorkeuze ..... 6,5 pk Honda GX200
Werkbreedte ..... 550 mm
Afvoersysteem ..... worm vijzel helix diameter 150 mm
Wielaandrijving ..... rubberen tractierol diameter 100 mm
Rijsnelheid ..... 2,5 km/u
Duwboom ..... Vlottend
Meskeuze ..... Vast/interlinie 15 mm
Double Cut™ messen (aantal / dikte) ..... 66 / 1,5 mm
Permanent Puntige Messen™ ..... ja
Diepte-instelling ..... vooraan: traploos
Wielen (rubber / alu) ..... 200 mm / dubbel kogellager
Aandrijving:

- reductiekast ..... 1x riem XPZ 487
- messenas ..... 2x riem 4L350K
- afvoervijzel ..... 1x XPZ 722
- tractierol ..... 1x ketting 3/8" - 7/32" 39 schakels

Afmetingen (L x B x H in mm) ..... 1230 x 730 x 1050 mm
Gewicht ..... 93 kg

14. CE-Conformiteitsverklaring



Machine:..... ELIET C550ZR collector
Modelnummer: .....MA 008 140 206

Deze machines zijn ontworpen en gebouwd volgens voorschriften uit onderstaande Europese norm:
PrEN 13684 Garden equipement - Pedestrian controlled lawn aerators and scarifiers - Safety
DIN 33402: Body measures

De ELIET machinefabriek verklaart een risicoanalyse te hebben uitgevoerd, waarmee ze te kennen geeft de gevaren en risico's van de machine te kennen. In deze kennis, zijn de nodige maatregelen ondernomen in overeenstemming met de machinerichtlijn 2006/42/EC om de veiligheid van de gebruiker, bij een juiste aanwending, te garanderen.
De waarde van het gemeten geluidsvermogen en het gegarandeerd geluidsvermogen zijn bekomen door toepassing van de procedures uit de Europese richtlijn 2000/14/EG annex III/B 49 en voorschriften van EN 13684.

Gemeten geluidsvermogenniveau Lw(A): 96 dB(A)
Gegarandeerd geluidsvermogenniveau Lw(A): 98 dB(A)

Datum: 15/03/2019
Handtekening:



Frederic LIETAER
Zaakvoerder ELIET EUROPE NV
geboren 02/01/1975

ELIET EUROPE NV
Diesveldstraat 2
B - 8553 Otegem
Belgium
Tel: +32 56 77 70 88
Fax: +32 56 77 52 13
E-mail: info@eliet.be

15. Bijlages

15.1. Wegnemen afschermkappen



Let op: Het verwijderen van afschermkappen wordt als onderhoud beschouwd. Schakel dus steeds de motor uit, verwijder de bougiekap en draag de aangepast werkkledij.



Let op: Afschermkappen zijn bedoeld om gevaarlijke zones af te schermen en zo ongevallen te vermijden. Het is bij gevolg verboden om te werken, of de motor of een aandrijving te activeren zonder deze afschermingen.



Let op: De persoon die de afschermkap verwijdert, is er zich van bewust dat hij een gevaarlijke situatie creëert, en is er dus verantwoordelijk voor om de veiligheid in deze situatie op andere wijze te garanderen. Hij zal bijgevolg steeds de startsleutel uit het slot verwijderen om te verhinderen dat derden buiten zijn wil om de machine kunnen starten.

Op de machine zijn twee afschermkappen aanwezig:

1. De kleine afschermkap van de reductiekast voor de rijaandrijving.
2. De grote afschermkap die de riemaandrijving van de messen, de riemaandrijving voor de afvoervijzel, riemaandrijving voor reductiekast en de kettingaandrijving tussen de reductiekast en tractierol.

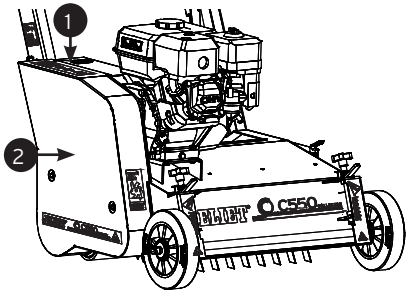

De **kleine reductiekast** is bevestigd met 3 bouten van M6 (sleutelmaat 10).

- Schroef de bouten volledig los (tegenwijzerzin draaien). De moeren zijn vast bevestigd aan het gestel dus één sleutel volstaat.
- Schuif de kap horizontaal weg van de machine.
- Bij het terugplaatsen zal men aandacht besteden aan de kabels. Zorg dat deze in de voorzien uitsparingen worden geschoven zodat ze niet gekneld geraken.
- Bij de bovenste twee bevestigingspunten zal men ervoor zorgen dat de rand van de kleine afschermkap onder deze van de grote wordt geplaatst.

De **grote afschermkap** is bevestigd met 4 bouten van M6 (sleutelmaat 10).

- Ook hier zal men de bevestigingsboutjes één voor één losschroeven (tegenwijzerzin).
- Schuif ook hier de afschermkap horizontaal weg.
- Bij het terugplaatsen van de afschermkap zal men eerst de boutjes in hun positie plaatsen zonder ze volledig vast te draaien. Dit geeft de mogelijkheid om nog wat te schuiven met de kap

zodat de gaten met de moeren overeenstemmen.

- Eens alle bouten zijn ingeschroefd kan men deze vast zetten.
- Voor een trillingsvrije bevestiging van de afschermkap zal men er bij het monteren voor zorgen dat de rubber strips op de randen van de kap zijn geplaatst.



REGISTRATIONCARD
ELIET CUSTOMER SERVICE

To be able to claim the full rights to which you are entitled, it is important to register within a month after the date of purchase. Therefore fill out this registration-form and return the first registrationcard to the ELIET Customer Service. Your purchase should be registered on the ELIET website: www.eliet.be

REGISTRATIEKAART
ELIET KLANTENDIENST

Om als klant, aanspraak te kunnen maken op waarborg dient men zich binnen de maand na aankoop bij ELIET te registreren. Hiervoor vult u onderstaand document volledig in en stuurt het eerste deel van deze registratiekaart naar de ELIET klantendienst terug. Registreer uw aankoop op de ELIET website: www.eliet.be

CARTE
SERVIC

Pour prof
de tous le
vous sont
tant de regi
le mois suiva
Complétez d
gistrement et
partie au Serv
Registrez votre achat au site
Internet ELIET: www.eliet.be

Registrationskarte zum ELIET Kundendienst zurück. Registrieren Sie Ihren Kauf ebefalls auf der ELIET Webseite unter: ww.eliet.be

Customer Identity / Klantgegevens / Données du Client / Kundendaten

Name / Naam / Nom / Name

First Name / Voornaam / Prénom / Vorname

Street / Straat / Rue / Strasse

Nr / Nr / N° / Nr

Box / Bus / Boîte / App.

City code / Postnr / Code Postal / Postleitzahl

City / Plaats / Ville / Stadt

Country / Land / Pays / Land

Telephone / Telefoon /Téléphone / Telefon-Nr.

Fax / Fax / Télécopieur / Fax

E-mail

Machine identity / Machinegegevens / Données de machine / Daten Maschine

Model / Model / Modèle / Modell

Year of manufacture / Bouwjaar / L'année de construction / Baujahr

Article Code / Artikel code / Code d'article / Artikel-Nr.

Serialnumber / Serienummer / Numéro de série / Serien-Nr

Date / Datum / Date / Datum

Signature
Handtekening
Signature
Unterschrift

Stamp of dealer
Stempel van handelaar
Cachet de revendeur
Stempel Fachhändler

I declare that all information that was filled in is correct and truthful. I also declare to have read and understood the operations manual and the warranty conditions.
Ik verklaar dat al deze gegevens waarheidsgetrouw werden ingevuld.Hierdoor geef ik te kennen de garantievoorwaarden en handleiding te hebben gelezen en begrepen.
Je déclare que tous les données complétées sont correctes et véridiques. Je déclare également d'avoir lu et compris les notices du mode d'emploi et les conditions de garantie.
Ich erkläre hiermit, dass alle angegebenen Daten korrekt und warheitsgemäss gemacht wurden. Ich erkläre ebenso, dass ich die Garantiebedingungen gelesen und verstanden habe.

Put a crossmark to which application this machine was used
Zet een kruis bij de toepassing waarbij deze machine wordt ingezet
Indiquez avec une croix l'environnement dans lequel la machine a été utilisée.
Kreuzen Sie an, für welche Art von Gebrauch die Maschine bestimmt ist.

- ☐ Home use / Particulier gebruik / Usage particulier / Private Nutzung
- ☐ Profesional Landscaping / Hoverniersbedrijf / Usage Professionel / Gewerbliche Nutzung
- ☐ Forestry / Bosbouw / Forêt / Forstbetrieb
- ☐ Public Groudscare/ Openbare groenvoorziening / Espaces Verts Public / Öffentliche Grünflächenversorgung
- ☐ Rental / Verhuur / Location / Vermietung

Dit document dient binnen de maand na aankoop teruggestuurd te worden naar de ELIET Klantendienst.
This document has to be returned to ELIET Customer Service within a month after purchase.
Renvoyez ce document au Service après-vente ELIET dans le mois suivant à la date d' achat.
Dieses Dokument muss innerhalb eines Monats nach Kaufdatum an den ELIET Kundendienst zurückgeschickt werden.

SPECIMEN

16. Garantievoorwaarden

Beste klant,

Wij danken u voor het aanschaffen van een ELIET-product. Gefeliciteerd met de aankoop van deze machine die uw verwachtingen en uw behoeften ver zal overtreffen gedurende de komende jaren. Bij ELIET doen we er alles aan om ervoor te zorgen dat onze producten correct functioneren. Daarom kan u aanspraak maken op onze garantie van 2 jaar na aankoop.

Wat is garantie ?

Het ontwerpen en produceren van producten bij ELIET gebeurt volgens strikte kwaliteitsregels. Deze hebben tot doel een lange levensduur en permanente veiligheid te garanderen. Daarom is ELIET graag bereid om gratis verborgen gebreken of afwijkingen gedurende de volledige inloopperiode (de garantieperiode) te repareren, op voorwaarde evenwel dat de voorgeschreven procedure wordt gevolgd.

Garantievoorwaarden

De waarborgverplichting van ELIET voor nieuwe machines is onderworpen aan onderstaande voorwaarden.

I. Garantieperiode

De garantieperiode begint te lopen vanaf de dag waarop de dealer de machine oplevert aan de klant (ten hoogste één week na de aankoop) en eindigt:

- Na twee jaar bij privégebruik.
- Na twaalf maanden of 100 bedrijfsuren voor verhuur.
- Na twaalf maanden of 100 bedrijfsuren bij semi-professioneel en/of professioneel gebruik.

De klant die wil aanspraak maken op deze garantie dient het aangekochte product te laten registreren bij ELIET en dient via internet de registratiefiche op de website te vervolledigen: **www.eliet.eu.** Indien u geen internetaansluiting heeft dient u hiertoe de bijgevoegde registratiekaart volledig in te vullen en terug te sturen naar ELIET.

II. Wat valt er niet onder de garantie?

- Slijtonderdelen worden niet gedekt door de garantievoorwaarden: (zoals messen, lagers, riemen, kettingen, tandwielen, banden, lampjes, zekeringen, enz.).
- Als blijkt dat een defect veroorzaakt werd door ondeskundig gebruik, verwaarlozing of gevolgschade door een externe bron (val, snippers, vreemde voorwerpen, ongeval).
- Als blijkt dat het defect veroorzaakt werd door het niet correct onderhouden van de machine conform het voorgeschreven periodiek onderhoud.
- Wanneer een defect optreedt door ondeskundige reparatie door een niet door ELIET erkende dealer of na gebruik van niet-originele ELIET-onderdelen.
- Wanneer het defect het resultaat is van het aanbrengen op onrechtmatige wijze van wijzigingen aan het oorspronkelijke ontwerp van de machine.
- Wanneer de fout optreedt door gebruik van de machine volgens een manier die niet in overeenstemming is met in instructies en voorschriften van deze handleiding.

- Als de voorgeschreven garantieprocedure niet werd opgevolgd of wanneer de garantietermijn is verstreken.
- Voor alle problemen met de motor, neem contact op met de door de fabrikant erkende onderhoudsdienst van het motormerk.

III. Procedure

- **Stap 1:** Op de dag van aankoop zal de klant zijn/haar aankoop op de online registratiefiche van **www.eliet.eu** aanmelden. Men zal ook de bijgevoegde registratiekaart ook op het moment van de aankoop volledig invullen. Het eerste deel van het formulier dient binnen één maand naar ELIET geretourneerd te worden. De klant dient alle resterende delen van de kaart alsook de aankoopfactuur goed te bewaren tot de garantie is verstreken.
- **Stap 2:** Wanneer een gebrek zich voordoet, dient dat geverifieerd te worden door de ELIET erkende dealer van de klant. Vindt de dealer dat het hier werkelijk een fabrieksfout betreft, kan deze dealer de garantie inroepen geheel overeenkomstig de opgegeven voorwaarden.
- **Stap 3:** Bij elke garantie-aanvraag dient een volledig ingevuld officieel aanvraagformulier gevoegd te worden. Dealers kunnen exemplaren van deze formulieren aanvragen bij ELIET zelf of bij een importeur/agent van ELIET.
- **Stap 4:** De dealer bestelt de onderdelen die nodig zijn om de reparatie uit te voeren. Vervolgens faxt de dealer de bestelbon samen met het ingevulde waarborgformulier en een kopie van de registratiekaart.
- **Stap 5:** Het waarborgformulier dient geniet te worden aan de aankoopfactuur en opgestuurd te worden naar ELIET of een importeur/agent van ELIET.
- **Stap 6:** ELIET stuurt de aldus bestelde onderdelen op naar de dealer conform de normaal geldende leverings- en betalingsvoorwaarden.
- **Stap 7:** De technische dienst van ELIET onderzoekt eerst de defecte onderdelen alvorens een garantieverzoek te erkennen dan wel af te wijzen. ELIET behoudt zich het recht voor autonoom te beslissen of een klant geheel conform de voorwaarden heeft gehandeld voor de wettige éénjarige of tweejarige garantie. Defecte onderdelen worden automatisch eigendom van ELIET.
- **Stap 8:** Wanneer er op een garantieverzoek wordt ingegaan, zal ELIET de gegarandeerde onderdelen crediteren. Arbeidskosten voor reparaties worden nooit vergoed.

IV. In geval van transportschade

- Alle goederen worden geleverd af fabriek. De transportrisico's zijn geheel voor rekening van de klant. Daarom raadt ELIET ten zeerste aan de geleverde goederen te controleren bij ontvangst.
- De vastgestelde schade dient op de leveringsbon te worden vermeld alvorens deze te tekenen. Zorg ervoor dat de bestuurder van het transportbedrijf zijn handtekening zet naast de opgave van de schade op uw exemplaar.
- Bij ontstentenis van een geschreven en getekende verklaring op de leveringsbon zal de transportverzekering iedere aansprakelijkheid weigeren.
- Elke aanvraag tot schadevergoeding dient bij het transportbedrijf ingediend te worden samen met een kopie van de leveringsbon en een begeleidende brief waarin de klacht expliciet wordt beschreven.
- De machine dient in de originele staat te blijven tot de verzekeraar van het transportbedrijf de machine heeft onderzocht.

Nederlands

BZ 201 430 001